COUNTIS M33

电能计量仪表

三相 - 直连100 A

COUNTIS M33

应用于

- 工业
- 基础设施
- 数据中心

优势

- RS485 通讯 (MODBUS) 和脉冲输出
- 多电力参数采集

符合标准

- IEC 62052-11
- IEC 62053-21
- IEC 62053-23

简介

溯高美索克曼COUNTIS M33电能表是一款三相四线导轨式电能表，可直接接入100A电流，用于累计有功和无功电能并将此数据保存在表的内存里，支持需量及总谐波畸变率功能，支持RS485通讯的特点。

功能

COUNTIS M33是模数化的有功电度记录仪表，可在LCD背光屏上直接显示电度值(kWh)等基本电参量。此系列产品用于三相负载计量，直连100A。

通用特性

- 紧凑设计
- 计量精度: 1 %
- 背光LCD显示

应用

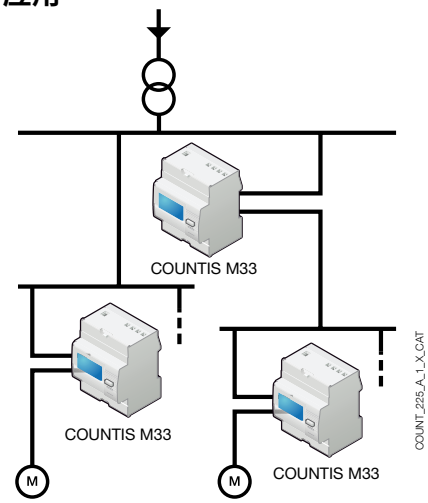

优势

RS485通讯 (MODBUS) 及脉冲输出

- 为确保远程传输电能耗值，COUNTIS M33提供了脉冲输出和RS485通讯输出，具有Modbus协议
- 另外，对于远传功能，带有RS485的COUNTIS M33产品可实现远程设置和采集多电气参数

多电气参数测量

- 多电气参数(I, U, V, P, Q, S, PF)

型号	主要功能
M33	RS485 MODBUS 通讯 + 2路脉冲输出

socomec
Innovative Power Solutions

正面面板

A. 输入口
B. LCD 显示屏
C. 输出口
D. RS485 输出
E. 电能脉冲信号指示灯
F. 电能脉冲输出

外形尺寸

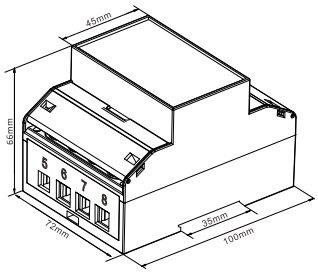

类型	模数化
模数	4
尺寸 宽 x 高 x 深	72 x 100 x 66 mm
外壳防护等级	IP20
面板防护等级	IP51
显示类型	背光LCD显示
硬电缆连接截面	4-25 mm²
软电缆连接截面	4-25 mm²

电气特性

通讯	
接口	RS485
类型	2 线或 3 半双工线
协议	MODBUS RTU
MODBUS® 速率	2400-38400bps

接线

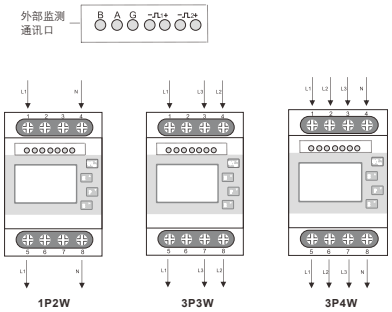

特性与技术参数

特性

- 该电能表可以测量三相的有功和无功电能，分析电能质量和负载状况
- DIN RAIL(符合德国工业标准的导轨)标准安装尺寸
- 可直接接入 100A 电流
- 支持 RS485 通讯，协议：Modbus-RTU 模式
- 支持需量及最大需量，支持总谐波畸变率功能
- LCD背光，在低光条件下，也可以方便读取电能表读数
- 多电量测量：电流、电压、频率、有功/无功/视在功率、正反向有功/无功电量值、视在电量值等
- 保护等级：IP51(室内安装仪表)

技术参数

内容	参数
标准：	IEC 62052-11，IEC62053-21
额定电压：	3 x 230/400V±20%
标称(最高)电流：	10(100)A
脉冲常数：	1：可调；2：2.5Wh/imp
频率：	50 / 60 Hz
精度等级：	1.0
显示屏：	7+1 LCD 显示屏
工作温度：	-25 ~ +50℃
存储温度：	-40～+70℃
功耗：	<2W/10VA
工作湿度：	≤90%
启动电流：	0.004Ib

安装说明

1. 选择 35 mm 标准导轨(长度由自己确定)，固定在等待安装的位置上。
2. 将仪表后部夹子往下推一个齿；
3. 将电表放入导轨，然后将夹子向上推一个齿，将电表安装到导轨上；
4. 根据接线图进行连接；
5. 连接后，使用铅封密封接线端盖。

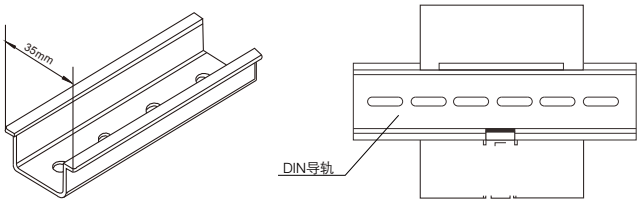

产品编号

类型	COUNTIS M33 产品编号
100 A 直连-带有 RS485 MODBUS 通讯	48C0 **3020**