FUSERBLOC

熔断器组合开关

适用于高达1250 A的工业熔断器

fuser_548_a_1_cat

FUSERBLOC
630至1250 A

fuser_532_a_1_cat

FUSERBLOC
50至400 A

fuser_539_a_1_cat

FUSERBLOC
25至32 A

解决方案

- 电动机负载断开。
- 保护工业机柜。

优点

- 安全改进。
- 高分断能力。
- 简化使用的特定功能

扩展系列

- 居中或左侧操作，后端连接，插拔式连接。
  请联系我们。

符合标准

- IEC 60947–3
- EN 60947–3
- BS EN 60947–3
- NBN EN 60947–3
- IEC 60269–1
- DIN EN 60269–1
- NF EN 60269–1
- IEC 60269–2
- VDE 0636–1
- VDE 0660–107
- 标准UL：请参阅FUSERBLOC UL
- GB 14048.3

认证(1)

(1) 产品编号根据要求提供。

功能

FUSERBLOC是手动操作的多极熔断器组合开关。它们可以断开或关闭负载，为任何低压电路提供安全隔离并防止过电流。

优势

安全改进

- 利用每极双断点（顶部和底部）完全隔离熔断器。
- 明显断开指示。
- 前面板带端子护罩的提供IP2X防护。

高分断能力

利用高分断能力的熔断器(100 kA rms)防止超载和短路。

简化使用的特定功能

- TEST（测试）位置用于测试控制电路，无需使用U型辅助触点供电。在TEST（测试）位置中，可以打开机箱门板。
- 机械或电子熔断器熔断检测系统（请参阅DDMM或FMD）。

定制解决方案

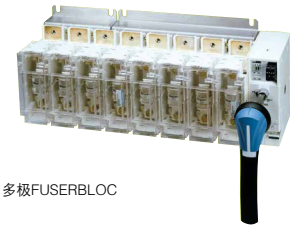

fuser_597_a

多极FUSERBLOC

fuser_552_a

居中操作

您需要知道的信息

- 除了FUSERBLOC的额定值，选择还取决于熔断器规范和功能规范。
  SOCOMEC FUSERBLOC配用NFC和DIN熔断器（对于BS熔断器：请联系我们。）

- 无论是3极 + 切换中性级，或是3极 + 固定中性级，配备正面直接操作和外部操作功能的FUSERBLOC 25至32 A，是紧凑型设计的最合适解决方案。

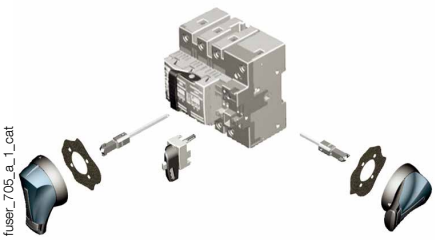

fuser_705_a_1_cat

- 从630至1250 A，FUSERBLOC可在2、3或4极中采取直接和外部正面左侧或右侧的方式操作。

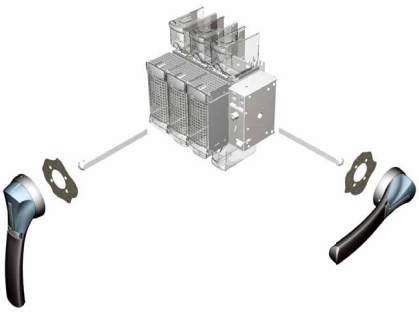

fuser_704_a_1_cat

- 从50至400 A，FUSERBLOC具有2、3或4极的直接右侧操作方式。
- 在柜外操作，可以有3种方式操作设备：

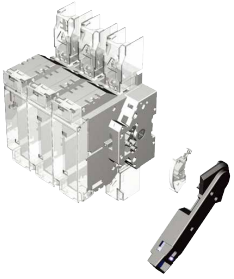

fuser_706_a_2_cat

  – 正面操作
  – 右侧操作
  – 左侧操作
- 从额定值25至400 A， 平面安装套件提供了最适合拆卸式应用的紧凑型解决方案。

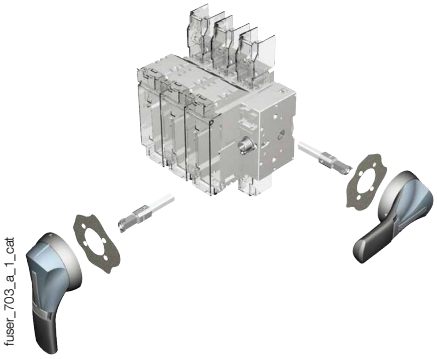

fuser_703_a_1_cat

- 针对输出直流公共母排的应用。FUSERBLOC LMDC是最符合您的维护要求的最紧凑型解决方案并且最经济的（请联系我们）。

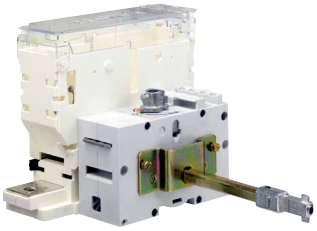

fuser_702_a_2_cat

fuser-lm_002_a

产品编号

NFC和DIN – 直接操作 25至125 A

额定值(A) / 熔断器尺寸 / 框架尺寸	极数	开关本体	直接手柄	辅助接点	端子护罩	电子熔断器熔断指示[6]
CD 25 A / 10 x 38 / 0	3 P	3631 **3002**	黑色 3629 **4012**[1][2]	A型 第一辅助触点NO/NC 3999 **0001**[3] A型 第二辅助触点NO/NC 3999 **0002**[3]	2 / 3 / 4 P 集成式	
	3 P + NC	3631 **4002**				
	3 P + NP	3631 **5002**				
CD 32 A / 10 x 38 / 0	3 P	3631 **3003**				
	3 P + NC	3631 **4003**				
	3 P + NP	3631 **5003**				
CD 32 A / 14 x 51 / 0	3 P	3631 **3004**				
	3 P + NC	3631 **4004**				
	3 P + NP	3631 **5004**				
50 A / 14 x 51 / 1	2 P	3615 **2005**	黑色 3629 **7900**[5][2]			
	3 P	3615 **3005**				
	4 P	3615 **6005**				
63 A / 00C / 2	2 P	3615 **2006**				一个熔断指示 120 – 260 VDC 3899 **1120** 一个熔断指示 380 – 690 VDC 3899 **1380** 三个熔断指示 120 – 260 VDC 3899 **3120** 三个熔断指示 380 – 690 VDC 3899 **3380**
	3 P	3615 **3006**				
	4 P	3615 **6006**				
100 A / 22 x 58 / 3	2 P	3615 **2010**	黑色 3629 **7901**[5][2]	A型 第一辅助触点NO/NC 3999 **0021**[3] A型 第二辅助触点NO/NC 3999 **0022**[3]	2 P 3998 **2016**[4] 3 P 3998 **3016**[4] 4 P 3998 **4016**[4]	
	3 P	3615 **3010**				
	4 P	3615 **6010**				
125 A / 22 x 58 / 3	2 P	3615 **2011**				
	3 P	3615 **3011**				
	4 P	3615 **6011**				
125 A / 00 / 3	2 P	3615 **2012**				一个熔断指示 120 – 260 VDC 3899 **1120** 一个熔断指示 380 – 690 VDC 3899 **1380** 三个熔断指示 120 – 260 VDC 3899 **3120** 三个熔断指示 380 – 690 VDC 3899 **3380**
	3 P	3615 **3012**				
	4 P	3615 **6012**				

(1) 正面直接操作。
(2) 标准。
(3) 最多2个接点。
(4) 顶部或底部。
(5) 右侧直接操作。
(6) 机械熔断器熔断辅助接点(DDMM)，请参阅“附件”页面。

NFC和DIN – 直接操作 160至400 A

额定值(A) / 熔断器尺寸 / 框架尺寸	极数	开关本体	直接手柄	辅助触点	端子护罩	电子熔断器熔断指示(5)
160 A / 00 / 3	2 P	3615 **2015**	黑色 3629 **7901**(4)(1)	A型 第一辅助触点NO/NC 3999 **0021**(2) A型 第二辅助触点NO/NC 3999 **0022**(2)	2 P 3998 **2016**(3) 3 P 3998 **3016**(3) 4 P 3998 **4016**(3)	一个熔断指示 120 – 260 VDC 3899 **1120** 一个熔断指示 380 – 690 VDC 3899 **1380** 三个熔断指示 120 – 260 VDC 3899 **3120** 三个熔断指示 380 – 690 VDC 3899 **3380**
	3 P	3615 **3015**				
	4 P	3615 **6015**				
160 A / 0 / 4	2 P	3615 **2016**	黑色 3629 **7901**(4)(1)			
	3 P	3615 **3016**				
	4 P	3615 **6016**				
250 A / 1 / 5	2 P	3615 **2024**			2 P 3998 **2025**(3) 3 P 3998 **3025**(3) 4 P 3998 **4025**(3)	
	3 P	3615 **3024**				
	4 P	3615 **6024**				
400 A / 2 / 6	2 P	3615 **2039**				
	3 P	3615 **3039**				
	4 P	3615 **6039**				

(1) 标准。
(2) 最多2个辅助触点。
(3) 顶部或底部。
(4) 直接右侧操作。
(5) 机械熔断器熔断辅助触点(DDMM)，请参阅“附件”页面。

NFC和DIN – 直接操作 630至1250 A

额定值(A) / 熔断器尺寸 / 框架尺寸	极数	开关本体	直接手柄	辅助触点	端子护罩	电子熔断器熔断指示(5)
630 A / 3 / 17	2 P	3811 **2063**	黑色 3899 **6011**(1)(2)	U型 第一辅助触点NC 3999 **0702**(4) 第二辅助触点NO 3999 **0701**(4)	2 P 3898 **2080**(3) 3 P 3898 **3080**(3) 4 P 3898 **4080**(3)	一个熔断指示 120 – 260 VDC 3899 **1120** 一个熔断指示 380 – 690 VDC 3899 **1380** 三个熔断指示 120 – 260 VDC 3899 **3120** 三个熔断指示 380 – 690 VDC 3899 **3380**
	3 P	3811 **3063**				
	4 P	3811 **6063**				
800 A / 3 / 17	2 P	3811 **2080**				
	3 P	3811 **3080**				
	4 P	3811 **6080**				
800 A / 4 / 18	2 P	3811 **2081**	黑色 1141 **3011**(1)(2)		2 P 3898 **2120**(3) 3 P 3898 **3120**(3) 4 P 3898 **4120**(3)	
	3 P	3811 **3081**				
	4 P	3811 **6081**				
1250 A / 4 / 18	2 P	3811 **2120**				
	3 P	3811 **3120**				
	4 P	3811 **6120**				

(1) 正面直接操作。
(2) 标准。
(3) 顶部或底部。
(4) 最多8个接点。
(5) 机械熔断器熔断辅助触点(DDMM)，请参阅“附件”页面。

产品编号（续）

NFC和DIN – 柜外正面和右侧操作 – 25至125 A

额定值(A) / 熔断器 / 框架尺寸	极数	开关本体	外部正面手柄 I – 0	“测试”外部正面手柄 I – 0 – 测试	右侧手柄 I – 0	加长轴	辅助触点	端子护罩	电子熔断器熔断指示(5)
CD 25 A / 10 x 38 / 0	3 P	3631 **3002**(1)	S1型 黑色 IP55 1411 **2111**(2) 黑色 IP65 1413 **2111** 红色/黄色 IP65 1414 **2111**	S1型 黑色 IP65 1413 **2115** 红色 IP65 1414 **2115**	S1型 黑色 IP55 1415 **2111**(2) 黑色 IP65 1417 **2111** 红色/黄色 IP65 1418 **2111**	200 mm 1401 **0520** 320 mm 1401 **0532**(2)	U型 第一辅助触点NC 3999 **0702**(3) 第一辅助触点NO 3999 **0701**(3)	集成式(4)	
	3 P + NC	3631 **4002**(1)							
	3 P + NP	3631 **5002**(1)							
CD 32 A / 10 x 38 / 0	3 P	3631 **3003**							
	3 P + NC	3631 **4003**							
	3 P + NP	3631 **5003**							
CD 32 A / 14 x 51 / 0	3 P	3631 **3004**(1)							
	3 P + NC	3631 **4004**(1)							
	3 P + NP	3631 **5004**(1)							
50 A / 14 x 51 / 11	2 P	3831 **2005**				200 mm 1400 **1020** 320 mm 1400 **1032**(2) 500 mm 1400 **1050**			
	3 P	3831 **3005**(1)							
	4 P	3831 **6005**(1)							
63 A / 00C/12	2 P	3831 **2006**							一个熔断指示 120…260 VDC 3899 **1120** 一个熔断指示 380…690 VDC 3899 **1380** 三个熔断指示 120…260 VDC 3899 **3120** 三个熔断指示 380 – 690 VDC 3899 **3380**
	3 P	3831 **3006**(1)							
	4 P	3831 **6006**(1)							
100 A / 22 x 58 / 13	2 P	3831 **2010**	S2型 黑色 IP55 1421 **2111**(2) 黑色 IP65 1423 **2111** 红色 IP65 1424 **2111**	S2型 黑色 IP65 1423 **2115** 红色 IP65 1424 **2115**	S2型 黑色 IP55 1425 **2111**(2) 黑色 IP65 1427 **2111** 红色 IP65 1428 **2111**			2 P 3998 **2016**(4) 3 P 3998 **3016**(4) 4 P 3998 **4016**(4)	
	3 P	3831 **3010**(1)							
	4 P	3831 **6010**(1)							
125 A / 22 x 58 / 13	2 P	3831 **2011**							
	3 P	3831 **3011**							
	4 P	3831 **6011**							
125 A / 00 / 13	2 P	3831 **2012**							一个熔断指示 120…260 VDC 3899 **1120** 一个熔断指示 380…690 VDC 3899 **1380** 三个熔断指示 120…260 VDC 3899 **3120** 三个熔断指示 380…690 VDC 3899 **3380**
	3 P	3831 **3012**							
	4 P	3831 **6012**							

(1) 具有封闭式供选择（请参阅“封闭式保险丝开关”页面）。
(2) 标准。
(3) 最多4个接点。
(4) 顶部或底部。
(5) 机械熔断器熔断辅助接点(DDMM)，请参阅“附件”页面。

NFC和DIN – 柜外正面和右侧操作 – 160至1250 A

额定值(A) / 熔断器 / 框架尺寸	极数	开关本体	正面柜外手柄 I – 0	正面柜外“测试”手柄 I – 0 – 测试	右侧柜外手柄 I – 0	加长轴	辅助触点	端子护罩	电子熔断器熔断指示(6)
160 A / 00 / 13	2 P	3831 **2015**	S2型 黑色 IP55 1421 **2111**(2) 黑色 IP65 1423 **2111** 红色 IP65 1424 **2111**	S2型 黑色 IP65 1423 **2115** 红色 IP65 1424 **2115**	S2型 黑色 IP55 1425 **2111**(2) 黑色 IP65 1427 **2111** 红色 IP65 1428 **2111**	200 mm 1400 **1020** 320 mm 1400 **1032** 500 mm 1400 **1050**	U型 第一辅助触点NC 3999 **0702**(3) 第一辅助触点NO 3999 **0701**(3)	2 P 3998 **2016**(5) 3 P 3998 **3016**(5) 4 P 3998 **4016**(5)	一个熔断指示 120…260 VDC 3899 **1120** 一个熔断指示 380…690 VDC 3899 **1380** 三个熔断指示 120…260 VDC 3899 **3120** 三个熔断指示 380…690 VDC 3899 **3380**
	3 P	3831 **3015**							
	4 P	3831 **6015**							
160 A / 0 / 14	2 P	3831 **2016**							
	3 P	3831 **3016**(1)							
	4 P	3831 **6016**(1)							
250 A / 1 / 15	2 P	3831 **2024**					U型 第一辅助触点NC 3999 **0702**(4) 第一辅助触点NO 3999 **0701**(4)	2 P 3998 **2025**(5) 3 P 3998 **3025**(5) 4 P 3998 **4025**(5)	
	3 P	3831 **3024**(1)							
	4 P	3831 **6024**(1)							
400 A / 2 / 16	2 P	3831 **2038**						2 P 3898 **2040** 3 P 3898 **3040** 4 P 3898 **4040**	
	3 P	3831 **3038**(1)							
	4 P	3831 **6038**(1)							
630 A / 3 / 17	2 P	3811 **2063**	S3型 黑色 IP65 1433 **3111**(2) 红色 IP65 1434 **3111**		S3型 黑色 IP65 1437 **3111**(2) 红色 IP65 1438 **3111**	200 mm 1400 **1220** 320 mm 1400 **1232** 500 mm 1400 **1250**		2 P 3898 **2080**(5) 3 P 3898 **3080**(5) 4 P 3898 **4080**(5)	
	3 P	3811 **3063**(1)							
	4 P	3811 **6063**(1)							
800 A / 3 / 17	2 P	3811 **2080**							
	3 P	3811 **3080**							
	4 P	3811 **6080**							
800 A / 4 / 18	2 P	3811 **2081**	S4型 黑色 IP65 1443 **3111**(2) 红色 IP65 1444 **3111**					2 P 3898 **2120**(5) 3 P 3898 **3120**(5) 4 P 3898 **4120**(5)	
	3 P	3811 **3081**							
	4 P	3811 **6081**							
1250 A / 4 / 18	2 P	3811 **2120**							
	3 P	3811 **3120**							
	4 P	3811 **6120**							

(1) 具有封闭式供选择（请参阅“封闭式保险丝开关”页面）。
(2) 标准。
(3) 最多4个接点。
(4) 最多8个接点。
(5) 顶部或底部。
(6) 机械熔断器熔断辅助接点(DDMM)，请参阅“附件”页面。

产品编号（续）

NFC和DIN – 柜外正面和左侧操作 – 25至125 A

熔断器额定值(A) 框架尺寸	极数	开关本体	柜外正面手柄 I – 0	柜外左侧手柄 I – 0	S型手柄的轴	辅助触点	端子护罩	电子熔断器熔断指示(4)
CD 25 A / 10 x 38 / 0	3 P	3631 **3002**	S1型 黑色 IP55 1411 **2111**(1) 黑色 IP65 1413 **2111** 红色/黄色 IP65 1414 **2111**	S1型 黑色 IP65 141A **2111** 红色/黄色 IP65 141B **2111**	200 mm 1401 **0520** 320 mm 1401 **0532**(1)	U型 第一辅助触点NC 3999 **0702**(2) 第一辅助触点NO 3999 **0701**(2)	2 / 3 / 4 P 集成式	
	3 P + NC	3631 **4002**						
	3 P + NP	3631 **5002**						
CD 32 A / 10 x 38 / 0	3 P	3631 **3003**						
	3 P + NC	3631 **4003**						
	3 P + NP	3631 **5003**						
CD 32 A / 14 x 51 / 0	3 P	3631 **3004**						
	3 P + NC	3631 **4004**						
	3 P + NP	3631 **5004**						
50 A / 14 x 51 / 11	3 P	3815 **3005**			200 mm 1400 **1020** 320 mm 1400 **1032**(1) 500 mm 1400 **1050**			
	4 P	3815 **6005**						
63 A / 00C / 12	3 P	3815 **3006**						一个熔断指示 120…260 VDC 3899 **1120** 一个熔断指示 380…690 VDC 3899 **1380** 三个熔断指示 120…260 VDC 3899 **3120** 三个熔断指示 380…690 VDC 3899 **3380**
	4 P	3815 **6006**						
100 A / 22 x 58 / 13	3 P	3815 **3010**	S2型 黑色 IP55 1421 **2111**(1) 黑色 IP65 1423 **2111** 红色 IP65 1424 **2111**	S2型 黑色 IP65 142A 2111 红色/黄色 IP65 IP65 142B **2111**			2 P 3998 **2016**(3) 3 P 3998 **3016**(3) 4 P 3998 **4016**(3)	
	4 P	3815 **6010**						
125 A / 22 x 58 / 13	3 P	3815 **3011**						
	4 P	3815 **6011**						
125 A / 00 / 13	3 P	3815 **3012**						一个熔断指示 120…260 VDC 3899 **1120** 一个熔断指示 380…690 VDC 3899 **1380** 三个熔断指示 120…260 VDC 3899 **3120** 三个熔断指示 380…690 VDC 3899 **3380**
	4 P	3815 **6012**						

(1) 标准。
(2) 最多4个接点。
(3) 顶部或底部。
(4) 机械熔断器熔断辅助触点(DDMM)，请参阅“附件”页面。

NFC和DIN – 柜外正面和左侧操作 – 160至1250 A

熔断器额定值(A) 框架尺寸	极数	开关本体	柜外正面手柄 I – 0	柜外左侧手柄 I – 0	S型手柄的轴	辅助触点	端子护罩	电子熔断器熔断指示(4)
160 A / 00 / 13	3 P	3815 **3015**	S2型 黑色 IP55 1421 **2111**(1) 黑色 IP65 1423 **2111** 红色 IP65 1424 **2111**	S2型 黑色 IP65 142A **2111** 红色/黄色 IP65 142B **2111**	200 mm 1400 **1020** 320 mm 1400 **1032**(1) 500 mm 1400 **1050**	U型 第一辅助触点NC 3999 **0702**(4) U型 第一辅助触点NO 3999 **0701**(4)	3 P 3998 **3016**(3) 4 P 3998 **4016**(3)	一个熔断指示 120…260 VDC 3899 **1120** 一个熔断指示 380…690 VDC 3899 **1380** 三个熔断指示 120…260 VDC 3899 **3120** 三个熔断指示 380…690 VDC 3899 **3380**
	4 P	3815 **6015**						
160 A / 0 / 14	3 P	3815 **3016**						
	4 P	3815 **6016**						
250 A / 1 / 15	3 P	3815 **3024**					3 P 3998 **3025**(3) 4 P 3998 **4025**(3)	
	4 P	3815 **6024**						
400 A / 2 / 16	3 P	3815 **3039**	S2型 黑色 IP65 1423 **2111** 红色 IP65 1424 **2111**					
	4 P	3815 **6039**						
630 A / 3 / 17	2 P	3815 **2063**	S3型 黑色 IP65 1433 **3111**(1) 红色/黄色 IP65 1434 **3111**	S3型 黑色 IP65 143A **3111** S3型红色/黄色 IP65 143B **3111**	200 mm 1400 **1220** 320 mm 1400 **1232** 500 mm 1400 **1250**		2 P 3898 **2080**(3) 3 P 3898 **3080**(3) 4 P 3898 **4080**(3)	
	3 P	3815 **3063**						
	4 P	3815 **6063**						
800 A / 3 / 17	2 P	3815 **2080**						
	3 P	3815 **3080**						
	4 P	3815 **6080**						
800 A / 4 / 18	2 P	3815 **2081**	S4型 黑色 IP65 1443 **3111**(1) 红色/黄色 IP65 1444 **3111**				2 P 3898 **2120**(3) 3 P 3898 **3120**(3) 4 P 3898 **4120**(3)	
	3 P	3815 **3081**						
	4 P	3815 **6081**						
1250 A / 4 / 18	2 P	3815 **2120**						
	3 P	3815 **3120**						
	4 P	3815 **6120**						

(1) 标准。
(2) 最多4个接点。
(3) 顶部或底部。
(4) 机械熔断器熔断辅助触点(DDMM)，请参阅“附件”页面。

附件

直接操作手柄

用于正面操作

额定值(A)	框架尺寸	图片编号	手柄颜色	产品编号
20 ...32	0	1	黑色	3629 **4012**
20 ...32	0	1	红色	3629 **4013**
32 ...400	11 ...16	2	黑色	3629 **7910**
630 ...800	17	2	黑色	3899 **6011**
800 ...1250	18	3	黑色	1141 **3011**

用于右侧操作

额定值(A)	框架尺寸	图片编号	手柄颜色	产品编号
32 ...63	1/2	4	黑色	3629 **7900**
100 ...400	3 ··· 6	4	黑色	3629 **7901**
630 ...1250	17 ...18	5	黑色	1437 **7911**

acces_147_a_2_cat
图1

acces_261_a
图2

acces_479_a_front
图3

acces_148_a_2_cat
图4

fuser_707_a
图5

柜外正面手柄操作

位置0的可挂锁手柄

额定值(A)	框架尺寸	手柄类型	手柄颜色	操作	外部IP(1)	耐击型手柄	产品编号
CD 25 ··· 63	0/11/12	S1	黑色	I – 0	IP55	是	1411 **2111**
CD 25 ··· 63	0/11/12	S1	黑色	I – 0	IP65	是	1413 **2111**
CD 25 ··· 63	0/11/12	S1	红色/黄色	I – 0	IP65	是	1414 **2111**
CD 25 ··· 63	0/11/12	S1	黑色	I – 0 – 测试	IP65	是	1413 **2115**
CD 25 ··· 63	0/11/12	S1	红色/黄色	I – 0 – 测试	IP65	是	1414 **2115**
100 ··· 400	13 ··· 16	S2	黑色	I – 0	IP55	是	1421 **2111**
100 ··· 400	13 ··· 16	S2	黑色	I – 0	IP65	是	1423 **2111**
100 ··· 400	13 ··· 16	S2	红色/黄色	I – 0	IP65	是	1424 **2111**
100 ··· 400	13 ··· 16	S2	黑色	I – 0 – 测试	IP55	是	1423 **2115**
100 ··· 400	13 ··· 16	S2	红色/黄色	I – 0 – 测试	IP65	是	1424 **2115**
630 ··· 800	17	S3	黑色	I – 0	IP65	是	1433 **3111**
630 ··· 800	17	S3	红色/黄色	I – 0	IP65	是	1434 **3111**
800 ··· 1250	18	S4	黑色	I – 0	IP65	是	1443 **3111**
800 ··· 1250	18	S4	红色/黄色	I – 0	IP65	是	1444 **3111**

(1) IP：符合IEC 60529标准的防护等级。

acces_149_a_2_cat
S1型手柄

acces_164_a_2_cat
S2型手柄

acces_151_a_2_cat
S3型手柄

acces_152_a_2_cat
S4型手柄

位置0和I的可挂锁手柄

额定值(A)	框架尺寸	手柄类型	手柄颜色	外部IP(1)	产品编号
CD 25 ··· 63	0/11/12	S1	黑色	IP65	1413 **2311**
100 ··· 400	13 ··· 16	S2	黑色	IP65	1423 **2311**

(1) IP：符合IEC 60529标准的防护等级。

柜外右侧手柄操作

额定值(A)	框架尺寸	手柄类型	手柄颜色	外部IP(1)	产品编号
CD 25 ··· 63	0/11/12	S1	黑色	IP55	1415 **2111**
CD 25 ··· 63	0/11/12	S1	黑色	IP65	1417 **2111**
CD 25 ··· 63	0/11/12	S1	红色/黄色	IP65	1418 **2111**
100 ··· 400	13 ··· 16	S2	黑色	IP55	1425 **2111**
100 ··· 400	13 ··· 16	S2	黑色	IP65	1427 **2111**
100 ··· 400	13 ··· 16	S2	红色/黄色	IP65	1428 **2111**
630 ··· 1250	17/18	S3	黑色	IP65	1437 **3111**
630 ··· 1250	17/18	S3	红色/黄色	IP65	1438 **3111**

(1) IP：符合IEC 60529标准的防护等级。

acces_149_a_2_cat
S1型手柄

acces_166_a_2_cat
S3型手柄

柜外左侧手柄操作

额定值(A)	框架尺寸	手柄类型	手柄颜色	外部IP(1)	产品编号
CD 25 ··· 63	0/11/12	S1	黑色	IP65	141A **2111**
CD 25 ··· 63	0/11/12	S1	红色/黄色	IP65	141B **2111**
100 ··· 400	13 ··· 16	S2	黑色	IP65	142A **2111**
100 ··· 400	13 ··· 16	S2	红色/黄色	IP65	142B **2111**
630 ··· 1250	17/18	S3	黑色	IP65	143A **3111**
630 ··· 1250	17/18	S3	红色/黄色	IP65	143B **3111**

(1) IP：符合IEC 60529标准的防护等级。

acces_149_a_2_cat
S1型手柄

acces_166_a_2_cat
S3型手柄

带金属锁定环的柜外正面手柄

额定值(A)	框架尺寸	手柄类型	手柄颜色	外部IP(1)	耐击型手柄	产品编号
CD 25 … 63	0/11/12	S1	黑色	IP65	是	141D **2911**
CD 25 … 63	0/11/12	S1	红色/黄色	IP65	是	141E **2911**
100 … 400	13 … 16	S2	黑色	IP65	是	142D **2911**
100 … 400	13 … 16	S2	红色/黄色	IP65	是	142E **2911**
600 …800	17	S3	黑色	IP65	是	143D **3911**
600 …800	17	S3	红色/黄色	IP65	是	143E **3911**
800 … 1250	18	S4	黑色	IP65	是	144D **3911**
800 … 1250	18	S4	红色/黄色	IP65	是	144E **3911**

(1) IP：符合IEC 60529标准的防护等级。

acces_236_a_2_cat
S1型手柄

acces_235_a_2_cat
S3型手柄

S型手柄适配器

用途
允许将S型手柄安装到现有较旧型溯高美索克曼手柄的位置。也可将适配器用作间隔物，增加面板门和手柄杆之间的距离。

尺寸
添加12 mm的深度。

手柄颜色	必须按下列的倍数订购	外部IP(1)	产品编号
黑色	1	IP65	1493 **0000**

(1) IP：符合IEC 60529标准的防护等级。

acces_187_a_1_cat

不同的S型手柄护盖颜色

用途
适用于S1、S2、S3型单杆手柄和S4型双杆手柄。
其他颜色：请联系我们。

手柄颜色	必须按下列的倍数订购	手柄	产品编号
浅灰色	50	S1、S2型	1401 **0001**
深灰色	50	S1、S2型	1401 **0011**
浅灰色	50	S4型	1401 **0031**
深灰色	50	S4型	1401 **0041**

acces_198_a_1_cat

平面安装套件

用途
平面安装提供最适合拆卸式应用的紧凑型解决方案。
套件必须和手柄配合用于平面安装。

额定值(A)	框架尺寸	类型	产品编号
CD 25 … 32	0	套件 + 轴 200 mm	1429 **7709**
50 … 400	11 … 16	套件 + 轴 200 mm	1429 **7710**

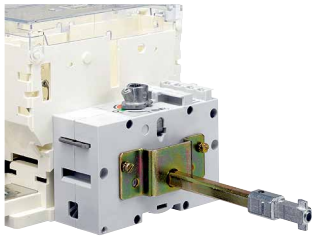
fuser_535_a_1_cat

适用于平面安装套件的手柄

位置0的可挂锁手柄

额定值(A)	框架尺寸	手柄类型	手柄颜色	外部IP(1)	产品编号
CD 25 … 63	0/11/12	S1	黑色	IP55	1411 **2111**(2)
CD 25 … 63	0/11/12	S1	红色/黄色	IP65	1414 **2111**(2)
100 … 400	13 … 16	S2	黑色	IP55	1421 **2111**(2)
100 … 400	13 … 16	S2	红色/黄色	IP65	1424 **2111**(2)

(1) IP：符合IEC 60529标准的防护等级。
(2) 位置I的耐击型手柄。

fuser_536_a_1_cat
S2型手柄

附件（续）

正面操作连杆支撑附件

用途
此支撑架可将轴扩展架的轴位置保持在大于320的长度。

额定值(A)	框架尺寸	产品编号
50 ··· 400	11 ··· 16	3899 **0400**

fuser_698_a_2_cat

用于柜外操作的导向杆

用途
将轴扩展架引导至外部手柄中。
此附件允许在高达15 mm的偏差下将手柄插入轴扩展架。
需要超过320 mm的轴长度。

说明	产品编号
轴导轨	1429 **0000**

acces_260_a_2_cat

用于柜外正面操作的连杆

用途
标准长度：
– 200 mm
– 320 mm
– 400 mm
– 500 mm

其他长度：请联系我们。

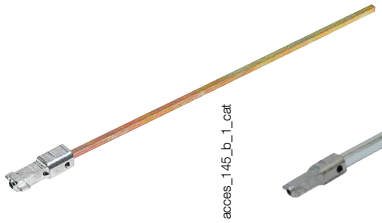
acces_145_b_1_cat

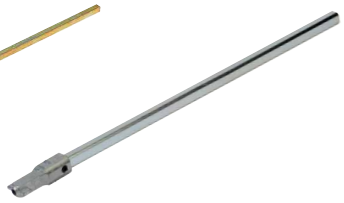
acces_369_a_1_cat

额定值(A)	框架尺寸	轴长度(mm)	产品编号
CD 25 ··· 32	0	200	1401 **0520**
CD 25 ··· 32	0	320	1401 **0532**
CD 25 ··· 32	0	400	1401 **0540**(1)
50 ··· 400	11 ··· 16	200	1400 **1020**
50 ··· 400	11 ··· 16	320	1400 **1032**
50 ··· 400	11 ··· 16	500	1400 **1050**(2)
630 ···800	17	200	1400 **1220**
630 ···1250	17/18	320	1400 **1232**
630 ··· 1250	17/18	500 mm	1400 **1250**(1)

(1) 使用“用于柜外控制的导锥”附件。
(2) 使用“用于柜外正面控制的轴扩展支撑架”附件。

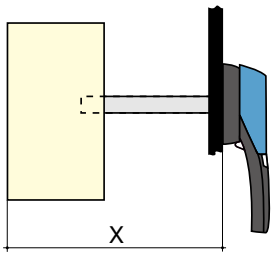

acces_202_a_1_x_cat

FUSERBLOC NFC和DIN的尺寸 X (mm)

额定值(A)	CD 25 ··· 32	50	63	100 ··· 160	160	250 ···400	630 ··· 800	800 ··· 1250
熔断器尺寸	10x38/14x51	14x51	00C	22x58/00	0	1/2	3	4
框架尺寸	0	11	12	13	14	15/16	17	18
轴扩展架长度(mm)								
200	102 ··· 245	100 ··· 230	125 ··· 230	135 ··· 230	145 ··· 230	160 ··· 230	270 ··· 304	
320	102 ··· 365	100 ··· 350	125 ··· 350	135 ··· 350	145 ··· 350	160 ··· 350	270 ··· 424	304 ...424
400	102 ··· 445	100 ...430	125 ...430	135 ...430	145 ...430	160 ...430	270 ...504	304 ...504
500		100 ··· 530	125 ··· 530	135 ··· 530	145 ··· 530	160 ··· 530	270 ··· 604	304 ...604

用于柜外侧面操作的连杆

用途
标准长度，200 mm。

额定值(A)	框架尺寸	手柄类型	尺寸Y (mm)	轴长度(mm)	产品编号
CD 25 ··· 32	0	S	36 ··· 159	200	1401 **0520**
50 ··· 400	11 ··· 16	S	36 ··· 172	200	1400 **1020**
630 ··· 1250	17/18	S	15 ··· 150	200	1400 **1220**

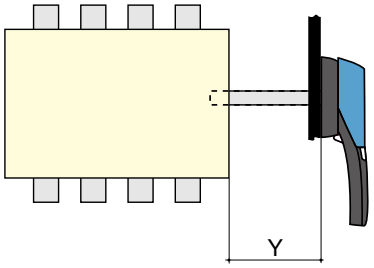

acces_203_a_1_x_cat

集成式固定中性极连接件

用途
将直接中性线安装到机制上，产生具有和标准三极设备相同尺寸(+ 6 mm)直接中性线的设备。

用于柜外正面操作 额定值(A)	框架尺寸	条杆额定值(A)	产品编号
100 ··· 125	13	125	3829 **9310**
160	13	160	3829 **9320**
160	14	200	3829 **9320**
250	15	250	3829 **9325**
400	16	400	3829 **9339**
630 ··· 800	17	800	3829 **9308**
800 ···1250	18	1250	3829 **9312**

acces_130_a_1_cat

acces_131_a_1_cat

固定中性极模块

额定值(A)	框架尺寸	I_{max} (A)	距离(mm)	产品编号
50	1/11	50	27	3629 **9227**
63	2/12	63	32	3629 **9232**
100 ··· 160	3/13	160	36	3629 **9236**
160	4/14	160	50	3629 **9250**
250	5/15	250	60	3629 **9260**
400	6/16	400	60	3629 **9266**
630 ··· 800	17	800	94	3629 **9294**
800 ··· 1250	18	1250	120	3629 **9212**

acces_199_a_2_cat

固定连接件

设备NFC和DIN 额定值(A)	框架尺寸	熔断器尺寸	I_{max} (A)	产品编号
50	1/11	14 x 51	50	6029 **0000**
63	2/12	00C	160	6420 **0000**
100 ··· 125	3/13	22 x 58	125	6039 **0000**
125 ··· 160	3/13	00	160	6420 **0000**
160	4/14	0	160	6421 **0000**
250	5/15	1	250	6421 **0001**
400	6/16	2	400	6421 **0002**
630 ··· 800	17	3	800	6421 **0003**
800 ...1250	18	4	1250	6441 **0005**

fusb_123_a_2_cat

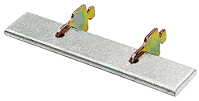
fusb_124_a_2_cat

附件（续）

A型辅助触点

用途
通过1个或2个NO/NC辅助触点，进行预断路和位置0及I收发信号。
对于低电平使用，特定辅助触点：请联系我们。

连接到控制电路
通过6.35 mm快速安装端子。

电气特性
30 000次运行。

acces_046_a_1_cat

acces_047_a_2_cat

产品编号

NO/NC辅助触点			
额定值(A)	框架尺寸	接点	产品编号
CD 25 … 32	0	1	3999 **0001**
CD 25 … 32	0	2	3999 **0002**
50 … 400(1)	1 … 6	1	3999 **0021**(2)
50 … 400(1)	1 … 6	2	3999 **0022**(2)

(1) 仅侧面直接操作开关。
(2) 不能将A型辅助接点连同集成式直接中性线一起安装。

特性

额定值(A)	电流标称值(A)	运行电流 I_e (A) 250 VAC AC–13	400 VAC AC–13	24 VDC DC–13	48 VDC DC–13
CD 25 … 400	16	4	2	12	2

U型辅助接点(1)

用途
可将该紧凑型通用类型的辅助设备配置为在标准和“测试”位置开关操作。每个外壳可容纳多达2个互锁 AC。

连接到控制电路
通过具有最大横截面2 x 2.5 mm²的端子连接。
适用于FUSERBLOC CD 25至CD 400 A预断路和位置0、I和“测试”的收发信号
对于FUSERBLOC ≥ 630 A：预断开和位置0及I收发信号。

acces_056_a_1_cat

产品编号

NC辅助触点			
额定值(A)	框架尺寸	触点	产品编号
CD 25 … 1250	0 … 18	1	3999 **0702**

NO辅助触点			
额定值(A)	框架尺寸	触点	产品编号
CD 25 … 1250	0 … 18	1	3999 **0701**

用于辅助触点的接点支架			
额定值(A)	框架尺寸	触点	产品编号(1)
CD 25 … 160	0 … 14	4（最多2 x 2）	附带
250 … 400	15/16	8（最多4 x 2）	附带
630 … 1250	17/18	8（最多4 x 2）	附带

(1) 不能在直接操作中安装。

用于额外辅助触点的接点支架			
额定值(A)	框架尺寸	触点	产品编号
CD 25 … 32	0	4（最多2 x 2）	3999 **0710**
50 … 400	11 … 16	4（最多2 x 2）	3999 **0600**

特性

额定值(A)	运行电流 I_e (A) 250 VAC AC–15	400 VAC AC–15	24 VDC DC–13	48 VDC DC–13
CD 25 … 1250	3	1.8	2.8	1.4

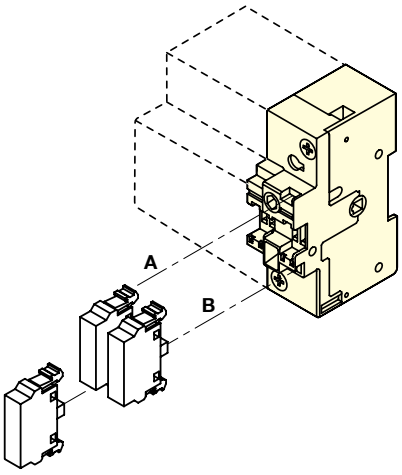

acces_043_a_1_x_cat

(1) 不能将U型辅助触点连同集成式直接中性线一起安装。

S和ST型辅助触点

用途
对于FUSERBLOCs 50至1250 A，通过1个至4个NO + NC辅助触点，进行位置0及I收发信号。

电气原则
可将NO + NC S型辅助触点配置为2 NC或2 NO。

连接
通过具有最大横截面10 mm²的端子连接。

机械特性
30 000次运行。

acces_051_a_2_cat

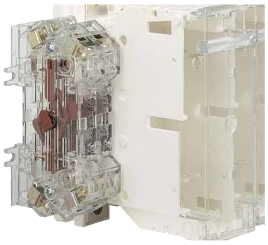
acces_083_a_1_cat

产品编号

用于柜外正面和右侧操作（标准操作）的S型辅助接点I–0

额定值(A)	框架尺寸	触点类型	产品编号
50 … 1250	11 … 18	NC+NO	3999 **0041**

用于柜外正面和右侧操作（“测试”操作）的ST型辅助接点“I–0–测试”

额定值(A)	框架尺寸	触点类型	说明	产品编号
50 … 400	11 … 16	NC+NO	测试 + 开启	3999 **0141**
50 … 400	11 … 16	2 O	测试 + 开启	3999 **0241**

用于收发信号辅助触点的开关座

AC类型	操作类型	产品编号
S型	标准	3999 **0003**
ST型	测试	3999 **0103**

特性

额定值(A)	电流标称值(A)	运行电流 I_e (A) 250 VAC AC–13	运行电流 I_e (A) 400 VAC AC–13
50 … 1250	20	10	8

重要

> 对于400 A额定值，除了辅助触点套件外，还必须订购一个调整套件，产品编号：3999 0000。

熔断器护盖互锁

用途
在NFC和DIN上进行侧面直接操作的情况下，当接入FUSERBLOC（位置I）时，将锁定熔断器护盖的开口。

额定值(A)	框架尺寸	熔断器尺寸	极数	产品编号
CD 25 … 50	0 … 11	10 x 38 / 14 x 51	2 / 3 / 4	附带
63	12	00C	2 / 3 / 4	3999 **8906**
100 … 125	13	22 x 58	2 / 3 / 4	3999 **8912**
125 … 160	13	00	2 / 3 / 4	3999 **8912**
160	14	0	2 P	3999 **8216**
160	14	0	3 P	3999 **8316**
160	14	0	4 P	3999 **8416**
250	15	1	2 P	3999 **8225**
250	15	1	3 P	3999 **8325**
250	15	1	4 P	3999 **8425**
400	16	2	2 P	3999 **8240**
400	16	2	3 P	3999 **8340**
400	16	2	4 P	3999 **8440**

端子护罩

用途
提供顶部或底部IP20保护（在正面），防止直接接触端子或连接部件。

需要2套以完全隔离进线和出线端子。

额定值(A)	框架尺寸	位置	极数	产品编号
CD 25 … 63	0 … 12	顶部/底部	2 / 3 / 4 P	集成式
100 … 160	13/14	顶部/底部	2 P	3998 **2016**
100 … 160	13/14	顶部/底部	3 P	3998 **3016**
100 … 160	13/14	顶部/底部	4 P	3998 **4016**
250	15	顶部/底部	2 P	3998 **2025**
250	15	顶部/底部	3 P	3998 **3025**
250	15	顶部/底部	4 P	3998 **4025**
400	16	顶部/底部	2 P	3898 **2040**
400	16	顶部/底部	3 P	3898 **3040**
400	16	顶部/底部	4 P	3898 **4040**
630 … 800	17	顶部/底部	2 P	3898 **2080**
600 … 800	17	顶部/底部	3 P	3898 **3080**
600 … 800	17	顶部/底部	4 P	3898 **4080**
800 … 1250	18	顶部/底部	2 P	3898 **2120**
800 … 1250	18	顶部/底部	3 P	3898 **3120**
800 … 1250	18	顶部/底部	4 P	3898 **4120**

fuser_314_a_1_cat

附件（续）

NFC和DIN熔断器熔断指示

用途
适用于带撞击器的熔断器盒（尺寸14 x 51 22 x 58；0；1；2；3和4）。

电气原则
利用NO/NC辅助触点检测熔断器熔断情况。

连接到控制电路
通过6.35 mm快速安装端子。

机械特性
30 000次操控。

产品编号

用于2极的NO/NC型辅助触点				
额定值(A)	框架尺寸	熔断器	触点	产品编号
50	11	14 x 51	第1个	3994 **0405**
100 … 125	13	22 x 58	第1个	3994 **0210**
160	14	0	第1个	3994 **0216**
250	15/16	1–2	第1个	3994 **0225**
400(1)	16	2	第1个	3894 **0440**
630	17	3	第1个	3894 **1206**
800 … 1250	18	4	第1个	3894 **1212**
用于3极的NO/NC型辅助触点				
额定值(A)	框架尺寸	熔断器	触点	产品编号
CD 32	0	14 x 51	第1个	3994 **0303**
50	11	14 x 51	第1个	3994 **0405**
100 … 125	13	22 x 58	第1个	3994 **0310**
160	14	0	第1个	3994 **0316**
250	15/16	1–2	第1个	3994 **0325**
400(1)	16	2	第1个	3894 **0440**
630	17	3	第1个	3894 **1306**
800 … 1250	18	4	第1个	3894 **1312**
50 … 250	11		第2个	3994 **1901**
400	16	2	第2个	3994 **1902**
630 … 1250	16	–	2	3994 **1901**
用于4极或3极 + 中性线的NO/NC型辅助触点				
额定值(A)	框架尺寸	熔断器	触点	产品编号
50	11	14 x 51	第1个	3994 **0405**
100 … 125	13	22 x 58	第1个	3994 **0410**
160	14	0	第1个	3994 **0416**
250	15/16	1–2	第1个	3994 **0425**
400(1)	16	2	第1个	3894 **0440**
630	17	3	第1个	3894 **1406**
800 … 1250	18	4	第1个	3894 **1412**
50 … 250	11		第2个	3994 **1901**
400	16	2	第2个	3994 **1902**
630 … 1250	16	–	2	3994 **1901**

(1) 对于具有直接或左侧操作手柄的设备，订购产品编号：39940225 (2P)、39940325 (3P)、39940425 (4P)

fuser_311_a_1_cat
适用于圆柱熔断器的DDMM

fuser_312_a_1_cat
适用于NH保险丝的DDMM

特性

额定值(A)	电流标称值(A)	运行电流 I_e (A) 250 VAC AC–13	400 VAC AC–13	24 VDC DC–13	48 VDC DC–13
CD 32 ...1250	16	4	3	12	2

电子熔断器熔断指示(FMD)

用途
适用于熔断器盒BS88、DIN和UL。

原则
熔断器熔断设备(FMD)使用双稳态继电器和收发信号LED检测熔断器的熔断情况。
可将它安装到DIN导轨、背板、FUSERBLOC的旁边或门板上。

产品编号

适用于FUSERBLOC 63至1250A – 尺寸000至4		
熔断指示数	运行电压	产品编号
1	120 – 260 VAC	3899 **1120**
1	380 – 690 VAC	3899 **1380**
3	120 – 260VAC	3899 **3120**
3	380 – 690 VAC	3899 **3380**
附件		**产品编号**
连接附件套件	标准	3819 **9120**
连接附件套件	门板安装	3829 **9120**

acces_319_a
1个熔断指示版本

acces_310_a
3个熔断指示版本

继电器特性

额定值(A)	继电器运行电流 I_e (A) AC–15	DC–13
63 ...1250	2.5 A	0.2

笼式端子

用途
将裸铜电缆连接到端子（无需使用耳）。

产品编号

最大额定值(A)	框架尺寸	极数	产品编号
CD 25 … 63	0 … 12	2 / 3 / 4 P	集成式
100 … 160	13/14	3 P	5400 **3016**
100 … 160	13/14	4 P	5400 **4016**
250	15	3 P	5400 **3025**
250	15	4 P	5400 **4025**
400	16	3 P	5400 **3040**
400	16	4 P	5400 **4040**

acces_053_a_1_cat

连接

额定值(A)	柔性电缆横截面(mm²)	柔性电缆横截面(mm²)	柔性条杆宽度(mm)	剥离超过(mm)
100 … 160	16 … 95	16 … 95	13	22
250	16 … 185	16 … 185	18	27
400	50 … 240	50 … 300	20	34

尺寸

额定值(A)	A	A1	C	R	ØX	X1	Z
100 … 160	47.5	22.5	25	20	8.5	M12	10
250	62	31.5	31.5	25	10.5	M16	14
400	71.5	32	38	32	10.5	M20	15

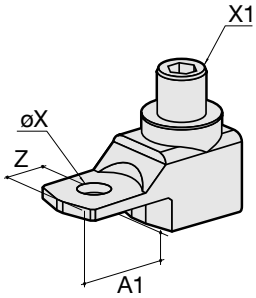

acces_091_a_1_x_cat

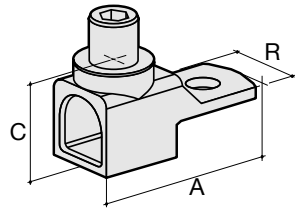

acces_092_a_1_x_cat

手柄钥匙互锁附件

用途
锁定在直接、正面或右侧操作的位置0：
- 在直接右侧操作中使用挂锁（未随附）：集成到手柄中，
- 使用锁（未随附）：从50至1250 A的右侧或正面操作开关，工厂集成
- 在柜外操作中使用挂锁（未随附）。

使用RONIS EL 11 AP锁（未随附）锁定

额定值(A)	框架尺寸	操作	图片编号	产品编号
CD 25 … 1250	0 … 18	柜外正面	2	1499 **7701**
50 … 63	1/2	直接	1	3629 **7903**
100 … 400	3 …6	直接	1	3629 **7913**
630 … 1250	17 … 18	直接		3829 **7923**

使用K型CASTELL锁（未随附）锁定

额定值(A)	框架尺寸	操作	图片编号	产品编号
CD 25 … 1250	0 … 18	柜外正面	3	1499 **7702**

使用FS型CASTELL锁（未随附）锁定

额定值(A)	框架尺寸	操作	图片编号	产品编号
CD 25 … 1250	0 … 18	柜外正面	3	1499 **7703**

使用XOP（未随附）锁定

额定值(A)	框架尺寸	操作	产品编号
CD 25 … 1250	0 18	柜外正面	1499 **7702**

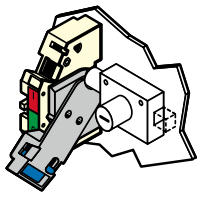
acces_042_a_1_x_cat
图1

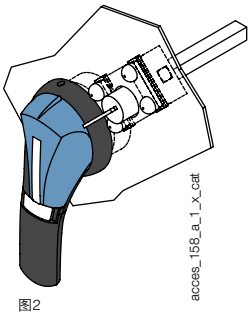
acces_158_a_1_x_cat
图2

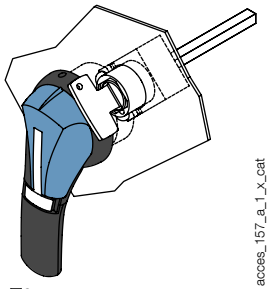
acces_157_a_1_x_cat
图3

标签支架

用途
利用易于识别的不干胶标签来标识设备。

尺寸 宽 x 高 (mm)	必须按下列的倍数订购	产品编号
18 x 13	50	7769 **9999**

acces_044_a_1_cat

根据IEC 60947–3/GB14048.3的特性

25至125 A

发热电流 I_{th} (40 °C)		CD 25 A	CD 32 A	CD 32 A	50 A	63 A	100 A	125 A	125 A
NFC/DIN熔断器尺寸		10 x 38	10 x 38	14 x 51	14 x 51	00C	22 x 58	22 x 58	00
适用于直接操作的框架尺寸		0	0	0	1	2	3	3	3
适用于正面和侧面操作的开关本体尺寸		0	0	0	11	12	13	13	13
额定绝缘电压 U_i (V)		800	800	800	750	750	750	750	750
额定冲击电压 U_{imp} (kV)		8	8	8	8	8	8	8	8
额定运行电流 I_e (A)									
额定电压	利用类别	A/B (1)	A/B (1)	A/B (1)	A/B (1)	A/B (1)	A/B (1)	A/B (1)	A/B (1)
400 VAC	AC–22 A / AC–22 B	25/25	32/32	32/32	50/50	63/63	100/100	125/125	125/125
400 VAC	AC–23 A / AC–23 B	25/25	32/32	32/32	50/50	63/63	100/100	125/125	125/125
690 VAC	AC–22 A / AC–22 B	25/25	32/32	32/32	50/50	63/63	100(2)/100 (2)	125(2)/125 (2)	125(2)/125 (2)
690 VAC	AC–23 A / AC–23 B	25/25	32/32	32/32	50/50	63/63	100(2)/100 (2)	100(2)/100 (2)	100(2)/100 (2)
220 VDC	DC–20 A / DC–20 B	25/25	32/32	32/32	50/50	63/63	100/100	125/125	125/125
220 VDC	DC–21 A / DC–21 B	25/25	32/32	32/32	50/50	63/63	100/100	125/125	125/125
220 VDC	DC–22 A / DC–22 B		–/32		50/50	63/63	100/100	125/125	125/125
220 VDC	DC–23 A / DC–23 B	–/25(3)			40/40	40/40	100/100	100/100	100/100
440 VDC	DC–20 A / DC–20 B	25/25	32/32	32/32	50/50	63/63	100/100	125/125	125/125
440 VDC	DC–21 A / DC–21 B				50(4)/50 (4)	63(4)/63 (4)	100(4)/100 (4)	125(4)/125 (4)	125(4)/125 (4)
440 VDC	DC–22 A / DC–22 B				50(4)/50 (4)	63(4)/63 (4)	100(4)/100 (4)	125(4)/125 (4)	125(4)/125 (4)
440 VDC	DC–23 A / DC–23 B				40(4)/40 (4)	40(4)/40 (4)	100(4)/100 (4)	100(4)/100 (4)	100(4)/100 (4)
AC–23 (kW)的运行功率									
在400 VAC下不带AC的预断开 (1)(5)		11/11	15/15	15/15	25/25	30/30	51/51	63/63	63/63
在690 VAC下不带AC的预断开 (1)(5)		22/22	25/25	25/25	45/45	55/55	90/90	90/90	90/90
无功功率（kvar）									
在400 VAC下 (5)		11	15	15	23	28	45	55	55
熔断器保护的短路耐受电流（预期kA rms）									
额定短时耐受电流(kA rms)(6)		100	100	100	100	100	100	100	100
相关熔断器额定值(A) (6)		25	32	32	50	63	100	125	125
短路容量（无保护）									
额定短路接通能力(kA 峰值) (6)		5.5	5.5	5.5	7.6	10.6	20	20	20
连接									
最小Cu电缆横截面(mm^2)		2.5	2.5	2.5	6	10	25	35	35
最大Cu电缆横截面(mm^2)		16	16	16	25	25	95	95	95
最大母线宽度(mm)							20	20	20
最小拧紧力矩(Nm)		2	2	2	3	3	9	9	9
机械特性									
寿命（操作次数）		20 000	20000	20 000	10 000	10 000	10 000	10 000	10 000
3 P开关的重量(kg)		0.48	0.48	0.50	0.80	1	1.5	1.5	1.5
4 P开关的重量(kg)		0.50	0.50	0.52	1	1.3	2	2	2
额外1 P的重量(kg)					0.2	0.3	0.5	0.5	0.5
框架间距(mm)					27	32	36	36	36

(1) 带参数A的类别 = 频繁操作 – 带参数B的类别 = 不频繁操作。
(2) 带端子护罩或相间隔板。
(3) 带有用于“+”的2个串联极，和用于“–”的1个极的3极设备。
(4) 带有每个极性2个串联极的4极设备。
(5) 功率值仅供参考，电流值会因制造商的不同而有所差异。
(6) 用于额定运行电压U_e = 400 VAC。

160至1250 A

发热电流 I_{th} (40 °C)		160 A	160 A	250 A	400 A	630 A	800 A	800 A	1250 A
NFC/DIN熔断器尺寸		00	0	1	2	3	3	4	4
适用于直接操作的框架尺寸		3	4	5	6	17	17	18	18
适用于正面和侧面操作的开关本体尺寸		13	14	15	16	17	17	18	18
额定绝缘电压 U_i (V)		750	750	750	1000	1000	1000	1000	1000
额定冲击电压 U_{imp} (kV)		8	8	8	12	12	12	12	12
额定运行电流 I_e (A)									
额定电压	利用类别	A/B (1)	A/B (1)	A/B (1)	A/B (1)	A/B (1)	A/B (1)	A/B (1)	A/B (1)
400 VAC	AC–22 A / AC–22 B	160/160	160/160	250/250	400/400	630/630	800/800	800/800	1250/1250
400 VAC	AC–23 A / AC–23 B	160/160	160/160	250/250	400/400	630/630	800/800	800/800	1000/1250
690 VAC	AC–22 A / AC–22 B	160(2)/160 (2)	160(2)/160 (2)	250(2)/250 (2)	400/400	500/630	800/800	800/800 (7)	800/800
690 VAC	AC–23 A / AC–23 B	125(2)/125 (2)	125(2)/125 (2)	250(2)/250 (2)	315/400	315/400	630/800	800/800 (7)	800/630
220 VDC	DC–20 A / DC–20 B	160/160	160/160	250/250	400/400	400/630	800/800	800/800	1250/1250
220 VDC	DC–21 A / DC–21 B	160/160	160/160	250/250	315/315	400/630	800/800	800/800	1250/1250
220 VDC	DC–22 A / DC–22 B	160/160	160/160	250/250	315/315	315/630	800/800	800/800	1250/1250
220 VDC	DC–23 A / DC–23 B	125/125	125/125	200/200	250/315	400/630	800/800	800/800	1250/1250
440 VDC	DC–20 A / DC–20 B	160/160	160/160	250/250	400/400	400/630 (3)	800/800	800/800	1250/1250
440 VDC	DC–21 A / DC–21 B	160(4)/160 (4)	160(4)/160 (4)	250(4)/250 (4)	315/315	400/630 (3)	800/800	800/800	1250/1250
440 VDC	DC–22 A / DC–22 B	160(4)/160 (4)	160(4)/160 (4)	250(4)/250 (4)	315(3)/315 (3)	315/630 (3)	800(4)/800 (4)	800/800	1250(4)/1250 (4)
440 VDC	DC–23 A / DC–23 B	125(4)/125 (4)	125(4)/125 (4)	200(4)/200 (4)	250(3)/315 (3)	400/630 (3)	800(4)/800 (4)	800(4)/800 (4)	1000(4)/1000 (4)
AC–23的运行功率 (kW)									
在400 VAC下不带AC的预断路 (1)(5)		80/80	80/80	132/132	220/220	355/355	450/450	450/450	560/560
在690 VAC下不带AC的预断开 (1)(5)		110/110	110/110	220/220	220/295	295/400	400/400	400/400	400/475
无功功率（kvar）									
在400 VAC下 (5)		75	75	115	185	290	365	355	460
熔断器保护的短路耐受电流（预期kA rms）									
额定短时耐受电流(kA rms) (6)		50	100	100	100	100	100	100	100
相关熔断器额定值(A) (6)		160	160	250	400	630	800	800	1250
短路容量（无保护）									
额定短路接通能力(kA 峰值) (6)		20	22.7	32.5	40	70	80	80	90
连接									
最小Cu电缆横截面(mm^2)		35	50	95	185	2 x 150	2 x 185		
最大Cu电缆横截面(mm^2)		95	95	240	240	2 x 300	2 x 300	4 x 185	4 x 185
最大母线宽度(mm)		20	20	32	45	63	63	80	80
最小拧紧力矩(Nm)		9	9	20	20	40	40	40	40
机械特性									
寿命（操作次数）		10 000	10 000	10 000	10 000	8000	8000	5000	5000
3 P开关的重量(kg)		1.8	1.8	3.2	4.8	16	17	25	25
4 P开关的重量(kg)		2.3	2.3	4.5	6.1	20	21.5	30	30
额外1 P的重量(kg)		0.5	0.5	1.3	1.3			3	3
框架间距(mm)		36	50	60	66	94	94	120	120

(1) 带参数A的类别 = 频繁操作 – 带参数B的类别 = 不频繁操作。
(2) 带端子护罩或相间隔板。
(3) 极不能并列。
(4) 带有每个极性2个串联极的4极设备。
(5) 功率值仅供参考，电流值会因制造商的不同而有所差异。
(6) 用于额定运行电压U_e = 400 VAC。
(7) 熔断器800 A、690 Vac不存在，使用条杆执行测试。

直接操作

25 A（尺寸10 x 38）

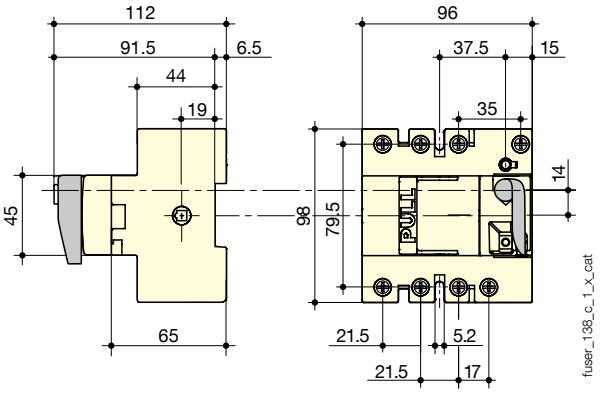

32 A（尺寸14 x 51）

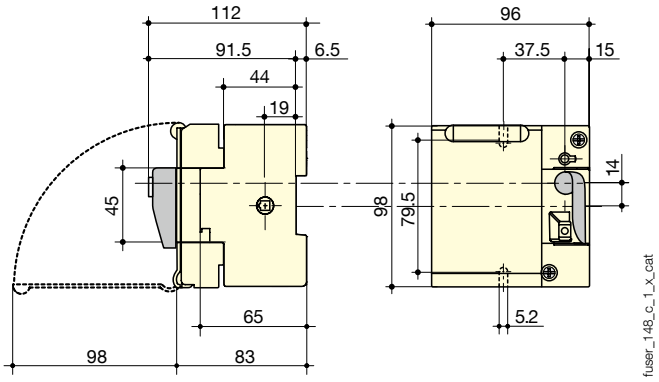

50至400 A

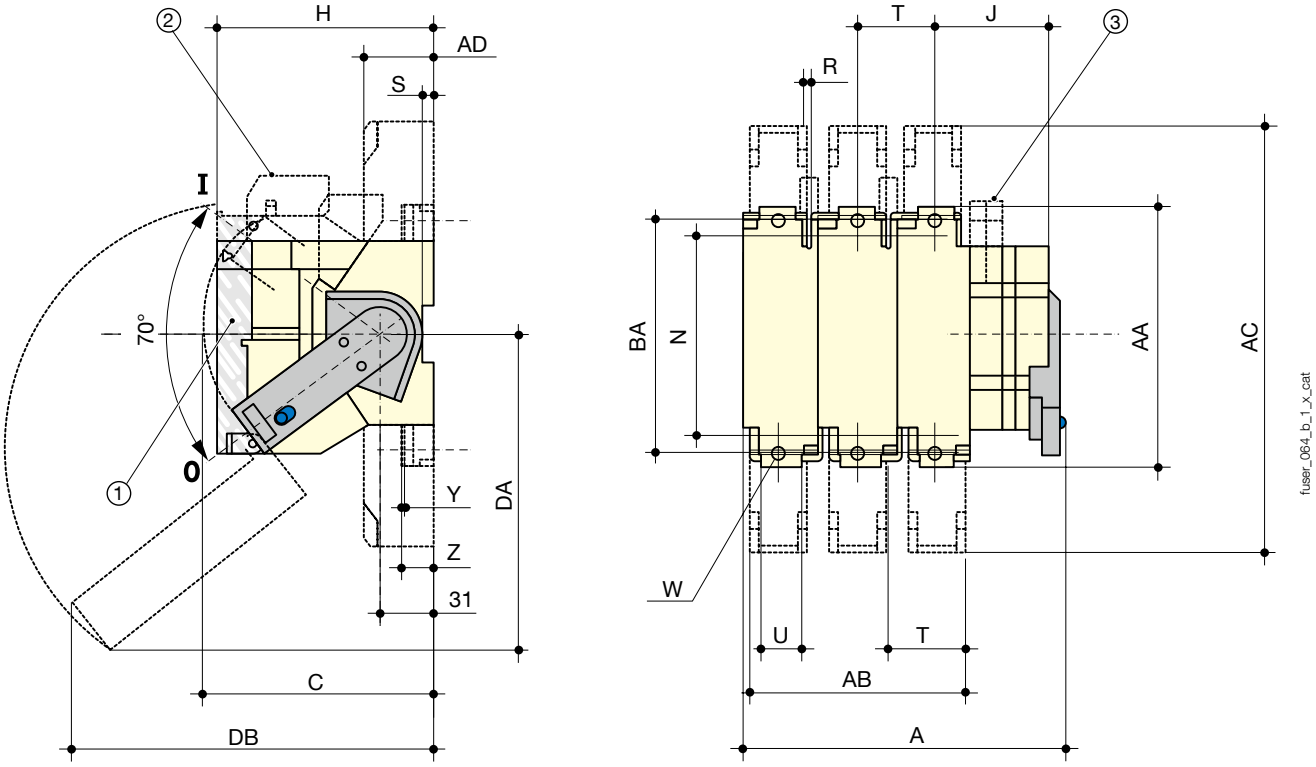

1.可将保护屏蔽锁定在位置I
2.1或2个DDMM型CA
3.1或2个A型CA

额定值 (A)	熔断器尺寸	框架尺寸	总体尺寸			端子护罩				开关本体				开关安装			连接						
			A 3p.	A 4p.	C	AB 3p.	AB 4p.	交流	AD	H	J	DA	DB	N	R	S	T	U	W	Y	Z	AA	BA
50	14 x 51	1	118	145	134					87	33.5			106	5.4	6.5	27					118	
63	00C	2	133	165	134					116.5	36	159	145	106	5.4	6.5	32					118	
100	22 x 58	3	150	186	173	108	144	268	44	116	38			127	5.4		36	20	8.5	2.5	19.5	162	141
125	22 x 58	3	150	186	173	108	144	268	44	116	38			127	5.4		36	20	8.5	2.5	19.5	162	141
125	00	3	150	186	173	108	144	268	44	126.5	38	141	193	127	5.4		36	20	8.5	2.5	19.5	162	141
160	00	3	150	186	173	108	144	268	44	126.5	38	141	189	127	5.4		36	20	8.5	2.5	19.5	162	141
160	0	4	192	242	173	136	172	268	44	136.5	45	174	229	140	5.4		50	20	8.5	2.5	19.5	162	141
250	1	5	253	313	173	180	240	345	65	146	81	185	251	162	6.4		60	32	11	2.5	19.5	195	166
400	2	6	271	337	173	192	258	355	65	149	86	200	260	172	6.4		66	50	11	3	20	205	175

630至1250 A

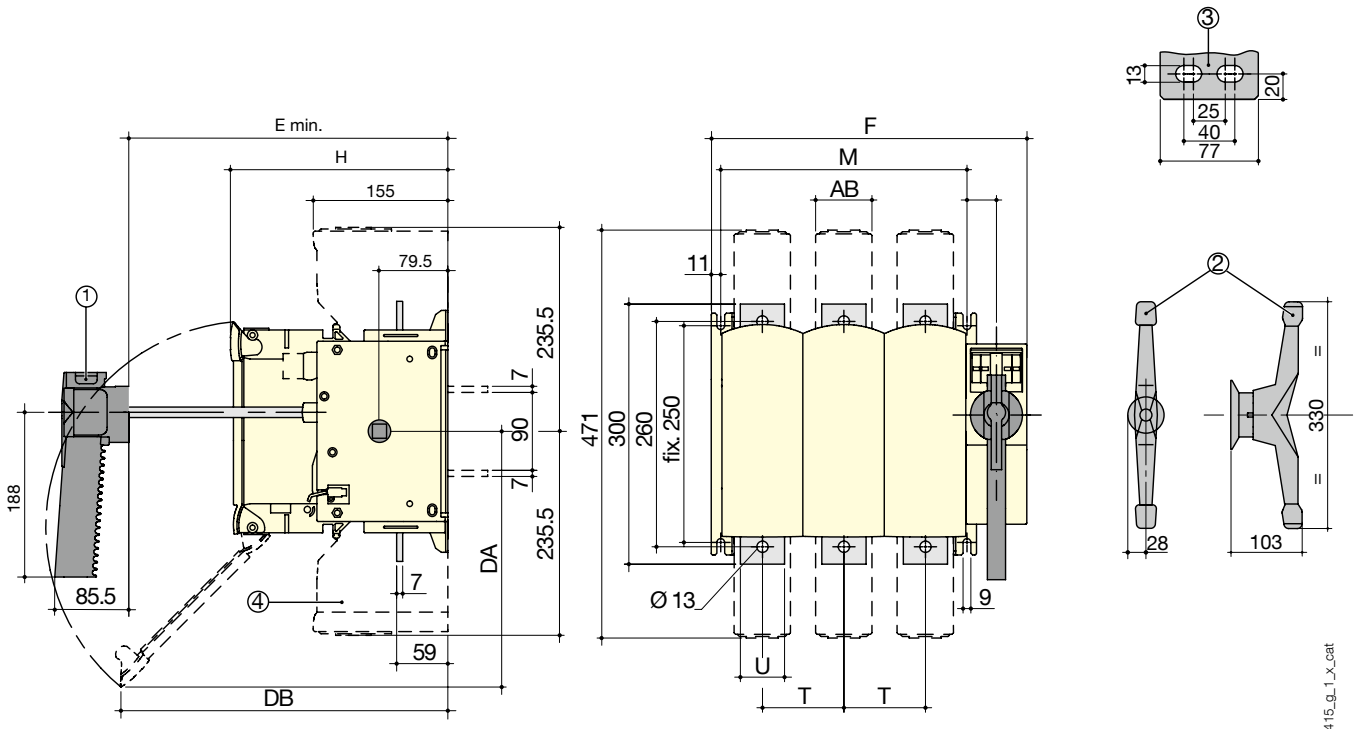

1.用于手柄框架尺寸17。
2.用于手柄框架尺寸18。
3.用于框架尺寸18的连接端子。
4.端子护罩。

额定值 (A)	熔断器尺寸	框架尺寸	总体尺寸	开关本体					开关支座		连接		端子护罩
			E 最小	F 3p.	F 4p.	H	DA	DB	M 3p.	M 4p.	T	U	AB
630	3	17	265	364	458	250	300	380	284	378	94	51	65
800	3	17	265	364	458	250	300	380	284	378	94	51	65
800	4	18	304	442	562	289	355	295	362	482	120	77	88
CD 1250	4	18	304	442	562	289	355	295	362	482	120	77	88

柜外操作（续）

尺寸为10 x 38的25至32 A

柜外正面操作

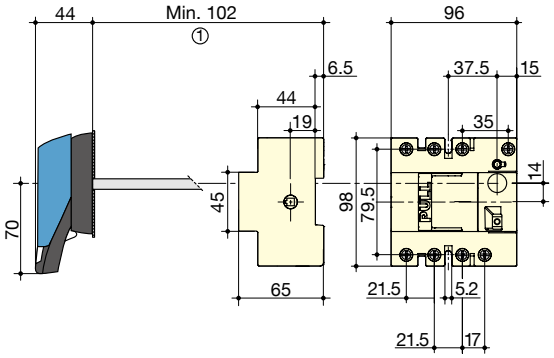

柜外侧面操作

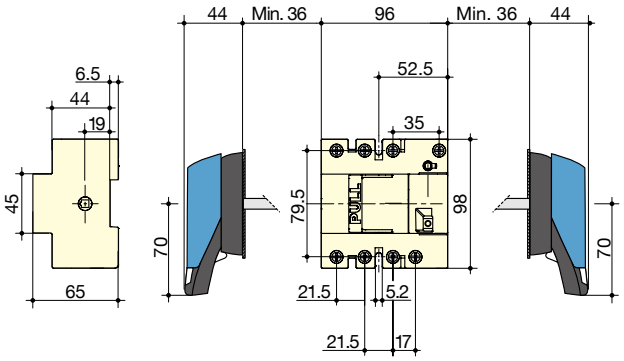

fuser_291_d_1_x_cat

fuser_294_c_1_x_cat

1.带1个U型CA：130 mm。
带2个U型CA：155 mm。

尺寸为14 x 51的32 A

柜外正面操作

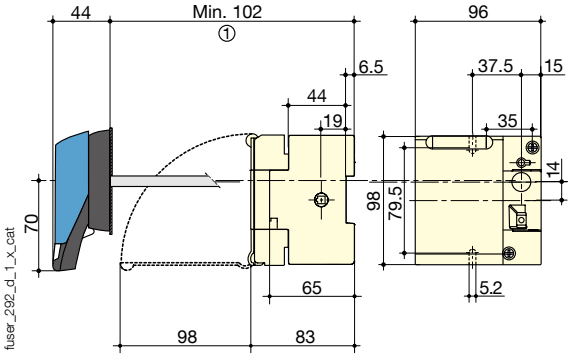

fuser_292_d_1_x_cat

柜外侧面操作

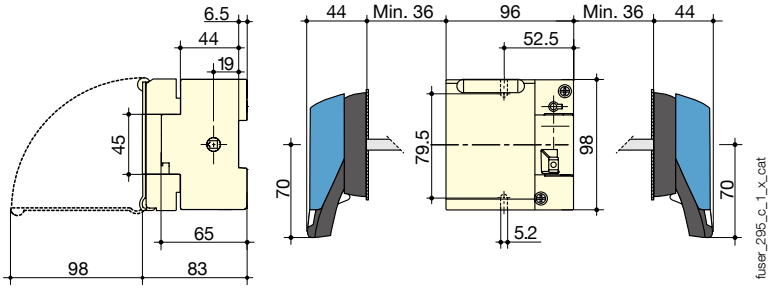

fuser_295_c_1_x_cat

1.带1个U型CA：130 mm。
带2个U型CA：155 mm。

50至250 A

1. TEST“测试”位置
2. 后端连接（可选）
3. 1或2个DDMM型CA
4. 1或8个CA NO/NC预断开。
5. 端子护罩。

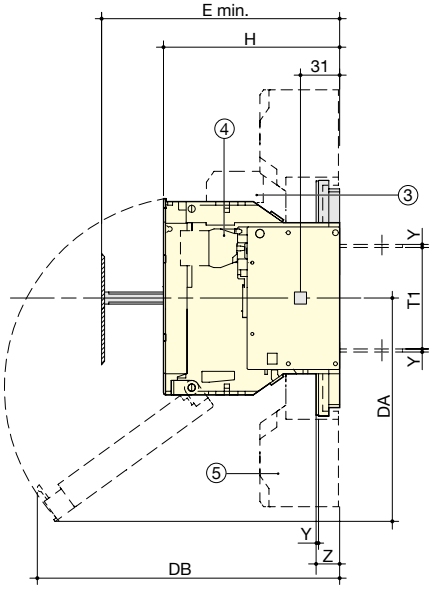

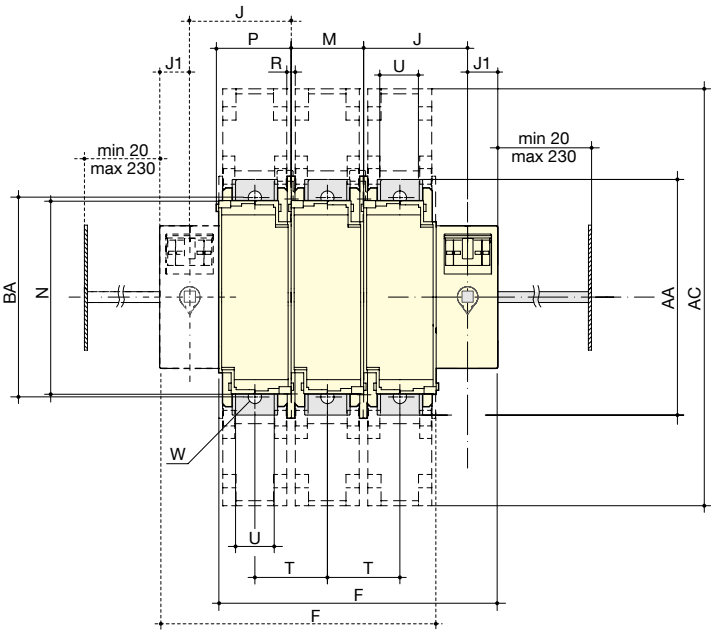

fuser_417_a_1_x_cat

额定值 (A)	熔断器尺寸	框架尺寸	总体尺寸 E 最小	端子护罩 交流	开关本体								开关安装				连接							
					F 3p.	F 4p.	H	J	J1	BC	DA	DB	M	N	P	R	T	T1	U	W	Y	Z	AA	BA
50	14 x 51	11	100		121	148	87	45	18	70	85	153	27	106	31	6	27	59	12		2		118	
63	00C	12	125		136	168	116.5	50	18	70	159	145	32	106	36	5.4	32	59	12		2		118	
100	22x58	13	135	268	148	184	116	54	18	125	141	187	36	127	40	5.4	36	62	20	8.5	2.5	19.5	162	141
125	22x58	13	135	268	148	184	116	54	18	125	141	179	36	127	40	5.4	36	62	20	8.5	2.5	19.5	162	141
125	00	13	135	268	148	184	126.5	54	18	125	141	193	36	127	40	5.4	36	62	20	8.5	2.5	19.5	162	141
160	00	13	135	268	148	184	126.5	54	18	125	141	193	36	127	40	5.4	36	62	20	8.5	2.5	19.5	162	141
160	0	14	145	268	190	240	136.5	64	18	125	174	229	50	140	54	5.4	50	62	20	8.5	2.5	19.5	162	141
250	1	15	154	345	234	294	146	86	25	125	185	251	60	162	64	6.4	60	84	32	11	2.5	19.5	195	166

400 A

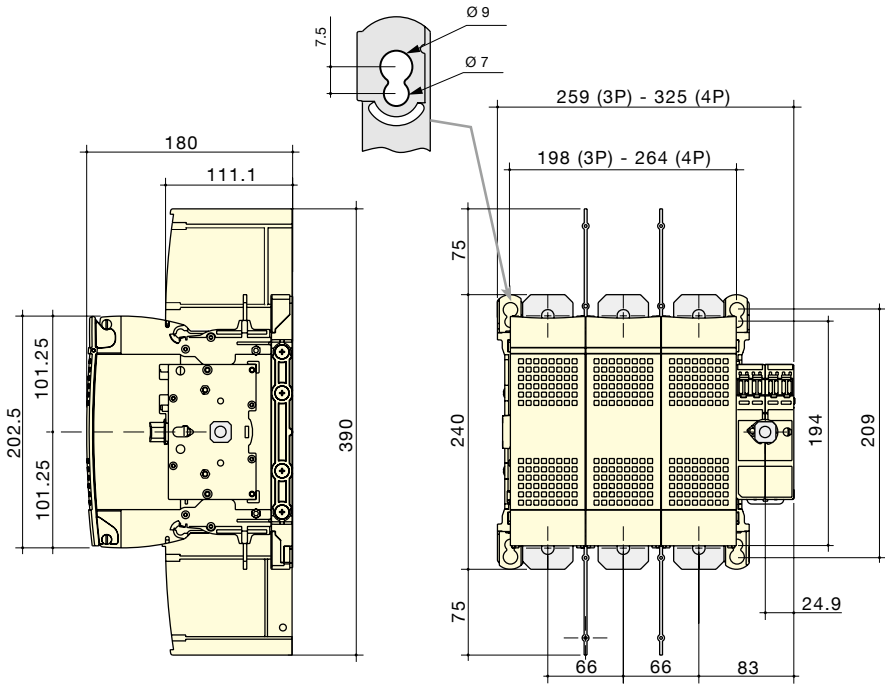

柜外操作（续）

630至1250 A

1.后端连接
2.端子护罩。

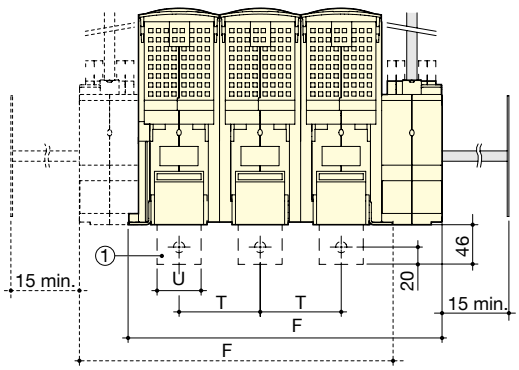

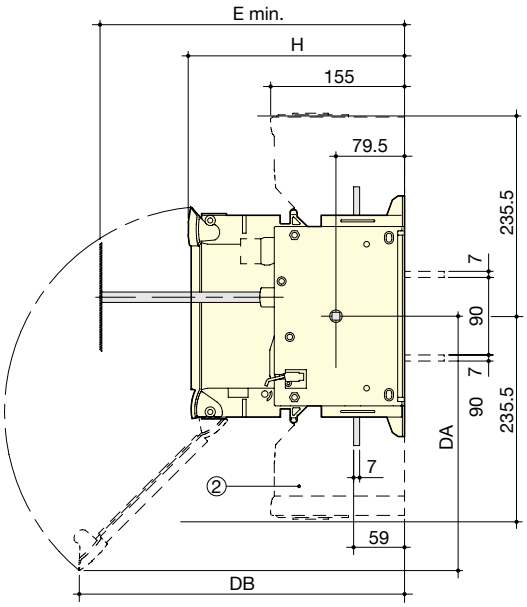

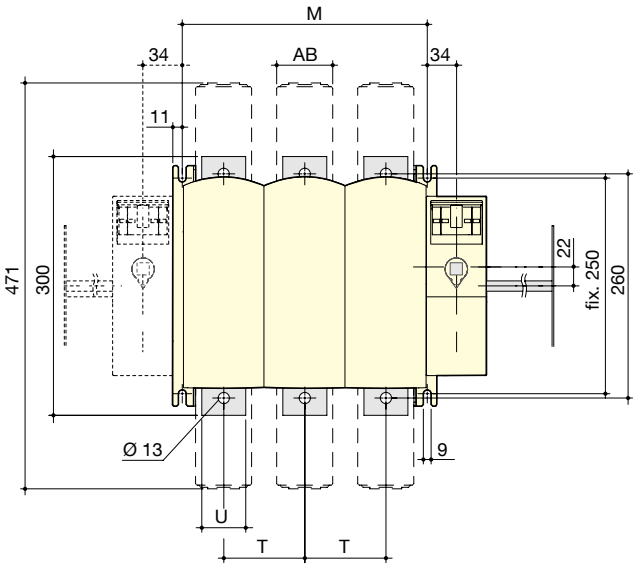

fuser_718_a_1_x_cat

额定值 (A)	熔断器尺寸	框架尺寸	总体尺寸 E 最小	开关本体 F 3p.	F 4p.	H	DA	DB	开关安装 M 3p.	M 4p.	连接 T	U	端子护罩 AB
630	3	17	265	364	458	250	297	380	284	378	94	51	65
800	3	17	265	364	458	250	297	380	284	378	94	51	65
800	4	18	304	442	562	289	350	295	362	482	120	77	88
1250	4	18	304	442	562	289	350	295	362	482	120	77	88

柜外手柄尺寸

25至32 A

手柄类型	正面操作 直接操作	正面操作 柜门钻孔	侧面操作 直接操作	侧面操作 柜门钻孔
S1 型 Box size 0				

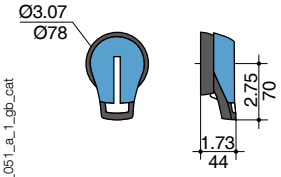

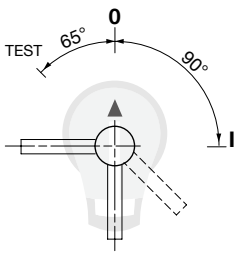

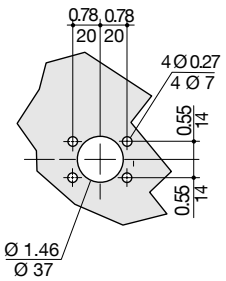

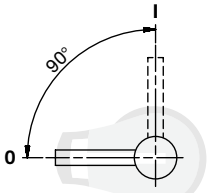

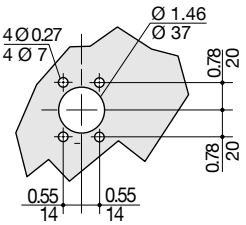

poign_051_a_1_gb_cat

50至400 A

手柄类型	正面操作 直接操作	正面操作 柜门钻孔	侧面操作 直接操作	侧面操作 柜门钻孔
S2 型 Box size 11-16 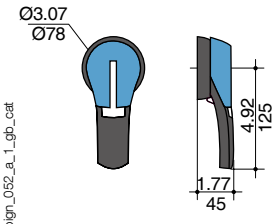 	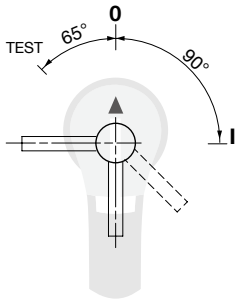 	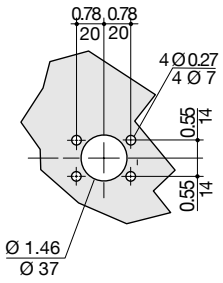 	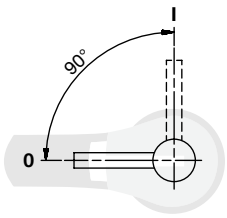 	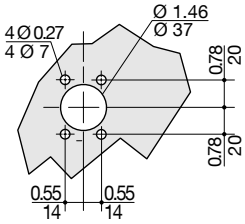

poign_052_a_1_gb_cat

630至800 A

手柄类型	正面操作 直接操作	正面操作 柜门钻孔	侧面操作 直接操作	侧面操作 柜门钻孔
S3 型 Box size 17 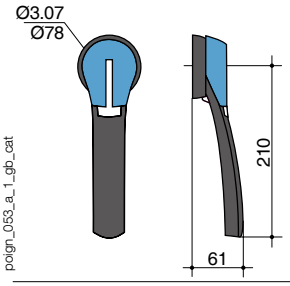 	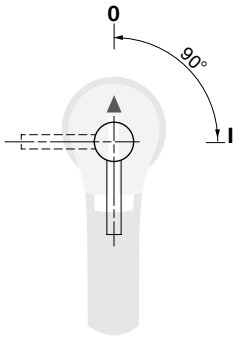 	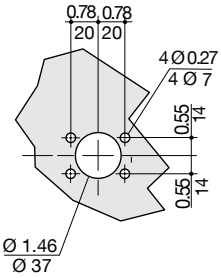 	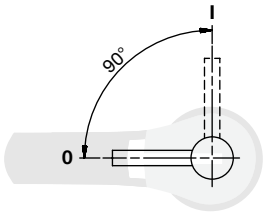 	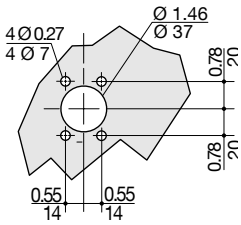

poign_053_a_1_gb_cat

800至1250 A

手柄类型	正面操作 直接操作	侧面操作 直接操作	柜门钻孔
S3 型 Box size 18 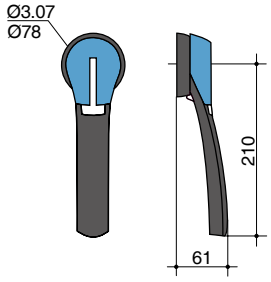 		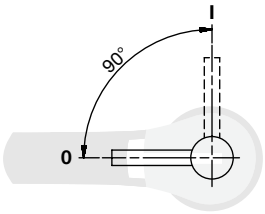 	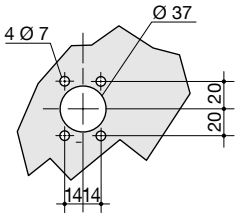
S4 型 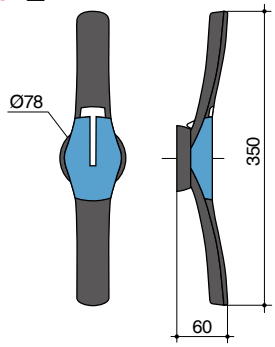 	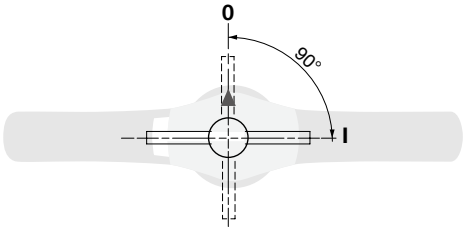 		

poign_054_a_1_gb_cat