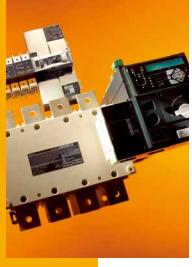

SIRCOVER

手动转换开关电器

125至3200 A

svr_151

SIRCOVER
250 A

svr_214

SIRCOVER旁路
500 A

方案适用于

- 制造业
- 配电

优势

- 完整系列
- 易于使用
- 位置稳定
- 带载切换

符合标准

- IEC 60947-6,-1
- IEC 60947-3
- GB/T 14048-11

认证(1)

BUREAU VERITAS

(1) 产品编号根据要求提供。

机壳中的SIRCOVER

请参阅“开关箱方案”。

功能

SIRCOVER产品是带有明确断开指示的手动操作转换开关。
该产品共有4个系列：

- SIRCOVER，用于3或4极开路转换开关(I-0-II)。
- SIRCOVER，用于重叠触点开关(I-I+II-II)。对于两个电源都已同步并且在转换过程中不会中断负荷电源的应用 - 可使用3或4极。
- SIRCOVER旁路。这三个互锁的负荷隔离开关的组合为旁路应用提供了3+6或4+8极。
- SIRCOVER旁路，用于重叠触点开关(I-I+II-II)。当电源同步并且UPS处于静态旁路模式时，这三个互锁的负荷隔离开关的组合为UPS或其他设备提供了旁路。

它们为任何低压电源回路提供了两个电源之间的带载转换，并且通过每极双断点实现安全隔离。其他应用包括电源逆变（例如，改变电动机的方向）或接地。

优势

完整系列

有4种SIRCOVER型号可以满足各种需求：标准型号I-0-II、重叠触点型号I-I+II-II、旁路型号和带有重叠触点型号I-I+II-II的旁路。

易于使用

对于2000至3200 A的额定电流，我们提供铜排连接件。这为您提供了不同的连接方法选择 - 平面、使用顶部或底部桥接的边缘连接。

位置稳定

SIRCOVER设备具有三个稳定的位置，不受电压波动和振动的影响，从而保护您的负荷不受网络干扰。

带载切换

SIRCOVER具有AC-23和AC-33特性，并根据IEC 60947-3和IEC 60947-6-1标准进行了测试，可对任何类型的负荷进行安全的带载切换。利用其带载转换功能，无需在转换之前隔离负荷，因此SIRCOVER提供了一种符合经济效益的解决方案。

您需要知道的信息

- 具有先断后合触点(I-0-II)的SIRCOVER提供3或4极型号，额定电流为125至3200A。
  可使用钢制或聚酯制机壳（125至1600 A）。
- SIRCOVER开关具有3 个重叠触点位置(I-I+II-II)，并提供125至1600 A的3或4极型号。
  可使用钢制外壳。
- 具有先断后合(I-0-II)或重叠触点位置(I-I+II-II)，SIRCOVER旁路设备是三个互锁开关的组合，可以与125至1600 A的3+6或4+8极搭配使用。可使用钢制外壳。
- 所有的SIRCOVER均可使用正面直接操作手柄或柜外手柄进行操作。

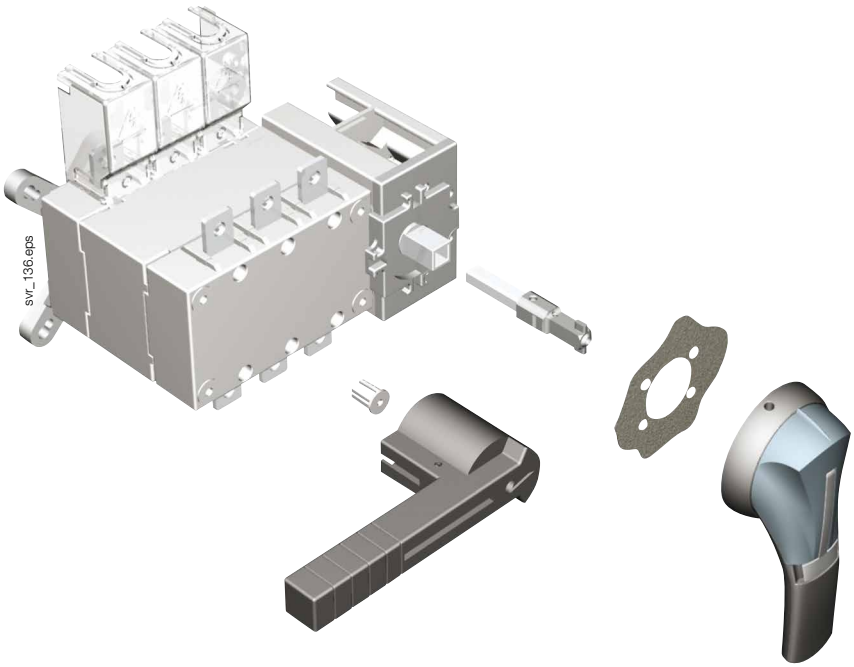

- 铜排的连接件允许在同一极的两个电源端子之间进行连接（图1和2），并且在额定电流2000、2500和3200 A时，将开关I和开关II桥接在顶部或底部（图3）。

图1

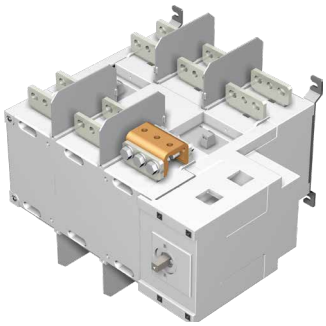

顶部或底部平面连接

图2

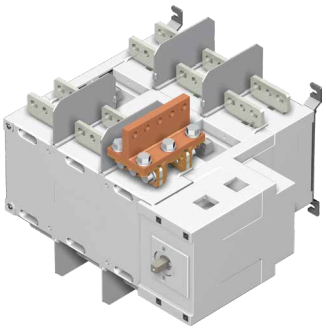

顶部或底部
边缘连接

图3

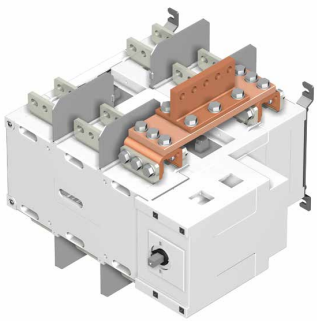

顶部或底部
桥接连接

SIRCOVER

手动转换开关

125 - 3200 A

产品编号

SIRCOVER I-0-II

额定值(A) / 框架尺寸	极数	开关本体	直接手柄	柜外手柄	柜外手柄的轴	桥接排[6]	辅助触点	端子护罩	端子护屏
125 A / B3	3 P	41AC **3013**	J2型 蓝色 1122 **1111** 红色 1123 **1111**	S2型 黑色 IP55 1421 **2113** IP65 1423 **2113**[1]	200 mm 1400 **1020** 320 mm 1400 **1032**[1]	3 P 4109 **3019** 4 P 4109 **4019**	第一/第二 NO/NC 触点 4109 **0021**[2]	3 P 2694 **3014**[3][4] 4 P 2694 **4014**[3][4]	3 P 1509 **3012** 4 P 1509 **4012**
	4 P	41AC **4013**							
160 A / B3	3 P	41AC **3016**							
	4 P	41AC **4016**							
200 A / B3	3 P	41AC **3020**							
	4 P	41AC **4020**							
250 A / B4	3 P	41AC **3025**				4109 **3025**		3 P 2694 **3021**[3][4] 4 P 2694 **4021**[3][4]	3 P 1509 **3025** 4 P 1509 **4025**
	4 P	41AC **4025**				4109 **4025**			
315 A / B4	3 P	41AC **3031**				3 P 4109 **3039** 4 P 4109 **4039**			
	4 P	41AC **4031**							
400 A / B4	3 P	41AC **3040**							
	4 P	41AC **4040**							
500 A / B5	3 P	41AC **3050**				4109 **3050**		3 P 2694 **3051**[3][4] 4 P 2694 **4051**[3][4]	3 P 1509 **3063** 4 P 1509 **4063**
	4 P	41AC **4050**				4109 **4050**			
630 A / B5	3 P	41AC **3063**				4109 **3063**			
	4 P	41AC **4063**				4109 **4063**			
800 A / B6	3 P	41AC **3080**	J3型 黑色 1132 **1111**	S4型 黑色 IP65 1443 **3113**	200 mm 1401 **1520** 320 mm 1401 **1532**[1]	3 P 4109 **3080** 4 P 4109 **4080**			3 P 1509 **3080** 4 P 1509 **4080**
	4 P	41AC **4080**							
1000 A / B6	3 P	41AC **3100**							
	4 P	41AC **4100**							
1250 A / B6	3 P	41AC **3120**				4109 **3120**			
	4 P	41AC **4120**				4109 **4120**			
1600 A / B7	3 P	41AC **3160**				4109 **3160**			1509 **3160**
	4 P	41AC **4160**				4109 **4160**			1509 **4160**
2000 A / B8	3 P	41AC **3200**	S5型 黑色 2799 **7042**	S5型 黑色 IP65 1453 **8113**	200 mm 2799 **3015** 320 mm 2799 **3018**[1] 450 mm 2799 **3019**	[5]	附带第一和第二 NO/NC触点		附带
	4 P	41AC **4200**							
2500 A / B8	3 P	41AC **3250**							
	4 P	41AC **4250**							
3200 A / B8	3 P	41AC **3320**							
	4 P	41AC **4320**							

(1) 标配。
(2) 提供2个触点：一个用于位置，一个用于位置II。
(3) 要完全覆盖正面、背面、顶部和底部，订购数量为4：如果配备桥接排，订购数量为3。
(4) 对于仅覆盖正面的顶部和底部，订购数量为2。
(5) 请参阅“铜排连接件”
(6) 对于3极设备，订购数量为3个桥接排；对于4极设备，订购数量为4。

工作原理

SIRCOVER I-0-II

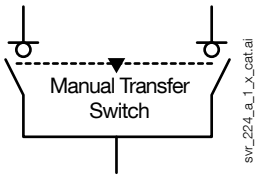

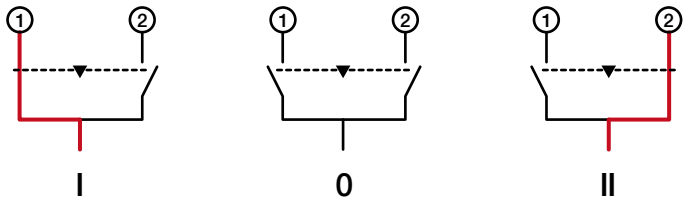

SIRCOVER I-I+II-II

额定值(A)/框架尺寸	极数	开关本体	直接手柄	柜外手柄	柜外手柄的轴	桥接排[6]	辅助触点	端子护罩	端子护屏
125 A / B3	3 P	4190 **3013**	J2型 蓝色 1122 **1111** 红色 1123 **1111**	S2型 蓝色 IP65 1423 **2114**	200 mm 1400 **1020** 320 mm 1400 **1032**[1]	3 P 4109 **3019** 4 P 4109 **4019**	第一/第二 NO/NC 触点 4109 **0021**[2]	3 P 2694 **3014** [3][4] 4 P 2694 **4014** [3][4]	3 P 1509 **3012** 4 P 1509 **4012**
	4 P	4190 **4013**							
160 A / B3	3 P	4190 **3016**							
	4 P	4190 **4016**							
200 A / B3	3 P	4190 **3019**							
	4 P	4190 **4019**							
250 A / B4	3 P	4190 **3025**				4109 **3025**		3 P 2694 **3021** [3][4] 4 P 2694 **4021** [3][4]	3 P 1509 **3025** 4 P 1509 **4025**
	4 P	4190 **4025**				4109 **4025**			
400 A / B4	3 P	4190 **3039**				4109 **3039**			
	4 P	4190 **4039**				4109 **4039**			
630 A / B5	3 P	4190 **3063**				4109 **3063**		2694 **3051**[3][4]	1509 **3063**
	4 P	4190 **4063**				4109 **4063**		2694 **4051** [3][4]	1509 **4063**
800 A / B6	3 P	4190 **3080**	J3型 黑色 1132 **1111**	S4型 蓝色 IP65 1443 **3114**	200 mm 1401 **1520** 320 mm 1401 **1532**[1]	4109 **3080**			3 P 1509 **3080** 4 P 1509 **4080**
	4 P	4190 **4080**				4109 **4080**			
1250 A / B6	3 P	4190 **3120**				4109 **3120**			
	4 P	4190 **4120**				4109 **4120**			
1600 A / B7	3 P	4190 **3160**				4109 **3160**			1509 **3160**
	4 P	4190 **4160**				4109 **4160**			1509 **4160**

(1) 标配。
(2) 提供2个触点：一个用于位置，一个用于位置II。
(3) 要完全覆盖正面、背面、顶部和底部，订购数量为4：如果配备桥接排，订购数量为3。
(4) 对于仅覆盖正面的顶部和底部，订购数量为2。
(5) 请参阅“铜排连接件”。
(6) 对于3极设备，订购数量为3个桥接条；对于4极设备，订购数量为4。

工作原理

SIRCOVER I-I+II-II

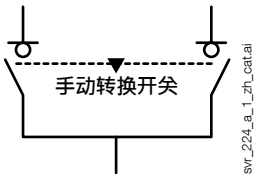

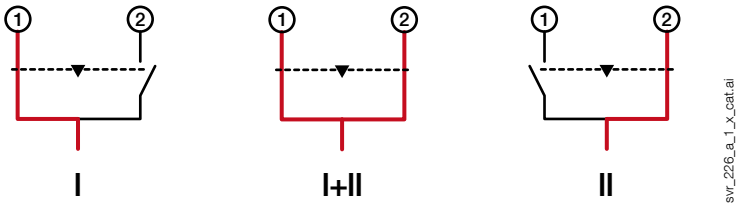

警告：请注意，在位置I+II有触点重叠。
如果是UPS，请在运行前确保其在静态旁路模式下运行。

产品编号（续）

SIRCOVER旁路I-0-II

额定值(A)/框架尺寸	极数	开关本体	直接手柄	柜外手柄	柜外手柄的轴	桥接排[6]	辅助触点	端子护罩	端子护屏
125 A / B3	3 P	41AC **7013**	J2型 蓝色 1122 **1111** 红色 1123 **1111**	S2型 蓝色 IP55 1421 **2113** 蓝色 IP65 1423 **2113** [1]	200 mm 1400 **1020** 320 mm 1400 **1032**[1]	3 P 2x 4109 **3019** 4 P 2x 4109 **4019**	第一/第二 NO/NC 触点 4109 **0021**[2]	3 P 2694 **3014** [3][4] 4 P 2694 **4014** [3][4]	3 P 1509 **3012** 4 P 1509 **4012**
	4 P	41AC **9013**							
160 A / B3	3 P	41AC **7016**							
	4 P	41AC **9016**							
200 A / B3	3 P	41AC **7020**							
	4 P	41AC **9020**							
250 A / B4	3 P	41AC **7025**	J3型 黑色 1132 **1111**	S3型 蓝色 IP65 1433 **3113**	200 mm 1401 **1520** 320 mm 1401 **1532**[1]	2x 4109 **3025**		3 P 2694 **3021** [3][4] 4 P 2694 **4021** [3][4]	3 P 1509 **3025** 4 P 1509 **4025**
	4 P	41AC **9025**				2x 4109 **4025**			
400 A / B4	3 P	41AC **7040**				2x 4109 **3039**			
	4 P	41AC **9040**				2x 4109 **4039**			
630 A / B5	3 P	41AC **7063**				2x 4109 **3063**		2694 **3051** [3][4]	1509 **3063**
	4 P	41AC **9063**				2x 4109 **4063**		2694 **4051** [3][4]	1509 **4063**
800 A / B6	3 P	41AC **7080**	J4型 黑色 1142 **1111** [5]	V2型 黑色 IP65 4199 **7146**	200 mm 2799 **3015** 320 mm 2799 **3018**[1] 450 mm 2799 **3019**	2x 4109 **3080**			3 P 1509 **3080** 4 P 1509 **4080**
	4 P	41AC **9080**				2x 4109 **4080**			
1250 A / B6	3 P	41AC **7120**				2x 4109 **3120**			
	4 P	41AC **9120**				2x 4109 **4120**			
1600 A / B7	3 P	41AC **7160**				2x 4109 **3160**			1509 **3160**
	4 P	41AC **9160**				2x 4109 **4160**			1509 **4160**

(1) 标配。
(2) 提供2个触点：一个用于位置I，一个用于位置II。
(3) 要完全覆盖正面、背面、顶部和底部，订购数量为6：如果配备桥接排，订购数量为4。
(4) 对于仅覆盖正面的顶部和底部，订购数量为2。
(5) 双杆手柄。
(6) 对于3极设备，订购数量为6个桥接排；对于4极设备，订购数量为8。

工作原理

SIRCOVER旁路I-0-II

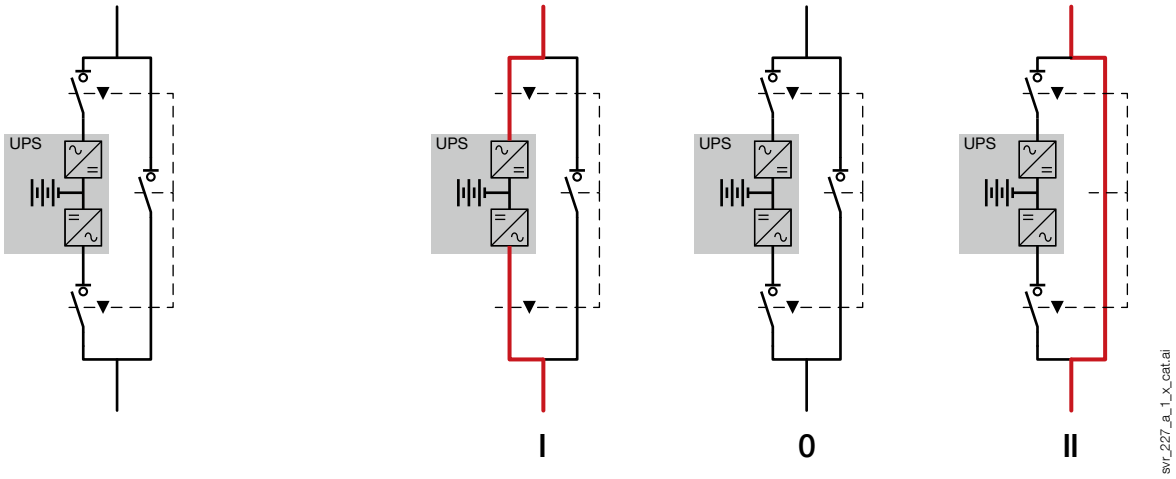

SIRCOVER旁路 I-I+II-II

额定值(A)/框架尺寸	极数	开关本体	直接手柄	柜外手柄	柜外手柄的轴	桥接排[6]	辅助触点	端子护罩	端子护屏
125 A / B3	3 P	46AC **7013**	J2型 蓝色 1122 **1111** 红色 1123 **1111**	S2型 蓝色 IP65 1423 **2114** [1]	200 mm 1400 **1020** 320 mm 1400 **1032**[1]	3 P 2x 4109 **3019** 4 P 2x 4109 **4019**	第一/第二 NO/NC 触点 4109 **0021**[2]	3 P 2694 **3014** [3][4] 4 P 2694 **4014** [3][4]	3 P 1509 **3012** 4 P 1509 **4012**
	4 P	46AC **9013**							
160 A / B3	3 P	46AC **7016**							
	4 P	46AC **9016**							
200 A / B3	3 P	46AC **7020**							
	4 P	46AC **9020**							
250 A / B4	3 P	46AC **7025**	J3型 黑色 1132 **1111**	S3型 蓝色 IP65 1433 **3114**	200 mm 1401 **1520** 320 mm 1401 **1532**[1]	2x 4109 **3025**		3 P 2694 **3021** [3][4] 4 P 2694 **4021** [3][4]	3 P 1509 **3025** 4 P 1509 **4025**
	4 P	46AC **9025**				2x 4109 **4025**			
400 A / B4	3 P	46AC **7040**				2x 4109 **3039**			
	4 P	46AC **9040**				2x 4109 **4039**			
630 A / B5	3 P	46AC **7063**				2x 4109 **3063**		2694 **3051** [3][4]	1509 **3063**
	4 P	46AC **9063**				2x 4109 **4063**		2694 **4051** [3][4]	1509 **4063**
800 A / B6	3 P	46AC **7080**	J4型 黑色 1142 **1111** [5]	V2型 黑色 IP65 4199 **7146**	200 mm 2799 **3015** 320 mm 2799 **3018**[1] 450 mm 2799 **3019**	2x 4109 **3080**			3 P 1509 **3080** 4 P 1509 **4080**
	4 P	46AC **9080**				2x 4109 **4080**			
1250 A / B6	3 P	46AC **7120**				2x 4109 **3120**			
	4 P	46AC **9120**				2x 4109 **4120**			
1600 A / B7	3 P	46AC **7160**				2x 4109 **3160**			1509 **3160**
	4 P	46AC **9160**				2x 4109 **4160**			1509 **4160**

(1) 标配。
(2) 提供2个触点：一个用于位置I，一个用于位置II。
(3) 要完全覆盖正面、背面、顶部和底部，订购数量为6：如果配备桥接排，订购数量为4。
(4) 对于仅覆盖正面的顶部和底部，订购数量为2。
(5) 双杆手柄。
(6) 对于3极设备，订购数量为6个桥接排；对于4极设备，订购数量为8。

工作原理

SIRCOVER旁路 I-I+II-II

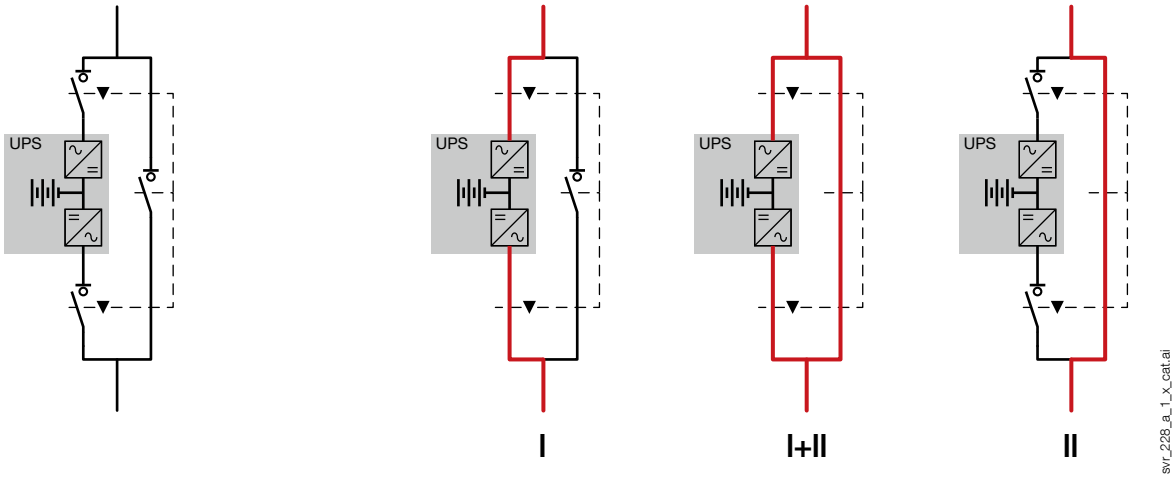

警告：请注意，在位置I+II有触点重叠。
如果是UPS，请在运行前确保其在静态旁路模式下运行。

附件

直接操作手柄

SIRCOVER I-0-II和I-I+II-II				
额定值(A)	框架尺寸	手柄颜色	手柄类型	产品编号
125 ··· 630	B3 ··· B5	蓝色	J2	1122 **1111**
125 ··· 630	B3 ··· B5	红色	J2	1123 **1111**
800 ··· 1600	B6 ··· B7	蓝色	J3	1132 **1111**
2000 ··· 3200	B8	黑色	S5	2799 **7042**(1)

SIRCOVER旁路				
额定值(A)	框架尺寸	手柄颜色	手柄类型	产品编号
125 ··· 200	B3	蓝色	J2	1122 **1111**
250 ··· 630	B4 ··· B5	蓝色	J3	1132 **1111**
800 ··· 1600	B6 ··· B7	蓝色	J4	1142 **1111**(1)

(1) 双杆手柄。

J2型手柄　*J3型手柄*　*J4型手柄*

柜外操作手柄

用途
机门互锁式柜外操正面作手柄包括一个保护边框，可挂锁并且必须配合柜外轴使用。

SIRCOVER I-0-II和I-I+II-II					
额定值(A)	框架尺寸	开关类型	外部IP(1)	手柄类型	产品编号
125 ··· 630	B3 ··· B5	I - 0 - II	IP55	S2	1421 **2113**
125 ··· 630	B3 ··· B5	I - 0 - II	IP65	S2	1423 **2113**
125 ··· 630	B3 ··· B5	I - I+II - II	IP65	S2	1423 **2114**
800 ··· 1600	B6 ··· B7	I - 0 - II	IP65	S4	1443 **3113**(2)
800 ··· 1600	B6 ··· B7	I - I+II - II	IP65	S4	1443 **3114**(2)
2000 ··· 3200	B8	I - 0 - II	IP65	S5	1453 **8113**(2)

(1) IP：符合IEC 60529的防护等级。
(2) 双杆手柄。

SIRCOVER旁路					
额定值(A)	框架尺寸	开关类型	外部IP(1)	手柄类型	产品编号
125 ··· 200	B3	I - 0 - II	IP55	S2	1421 **2113**
125 ··· 200	B3	I - 0 - II	IP65	S2	1423 **2113**
250 ··· 630	B4 ··· B5	I - 0 - II	IP65	S3	1433 **3113**
800 ··· 1600	B6 ··· B7	I - 0 - II	IP65	V2	4199 **7146**

(1) IP：符合IEC 60529的防护等级。

S2型手柄　*S3型手柄*　*S4型手柄*　*S5型手柄*

替代S型手柄护盖颜色

用途
适用于S2、S3单杆手柄和S4双杆手柄。
可提供其他颜色：请联系我们。

颜色	必须按下列的倍数订购	手柄类型	产品编号
浅灰色	50	S2、S3	1401 **0001**
深灰色	50	S2、S3	1401 **0011**
浅灰色	50	S4	1401 **0031**
深灰色	50	S4	1401 **0041**

acces_198.eps

S型手柄适配器

用途
允许将S型手柄安装到现有较旧型溯高美索克曼手柄的位置。也可将适配器用作间隔物，增加面板门和手柄杆之间的距离。

尺寸
将手柄深度增加12 mm。

颜色	必须按下列的倍数订购	外部IP(1)	产品编号
黑色	1	IP65	1493 **0000**

(1) IP：符合IEC 60529的防护等级。

acces_187.eps

用于柜外操作的轴导轨

用途
搭配S型手柄使用，将轴扩展架引导至外部手柄中。
此附件允许在高达15 mm的偏差下将手柄接入轴扩展架。
建议超过320 mm的轴长度。

标记	产品编号
轴导轨	1429 **0000**

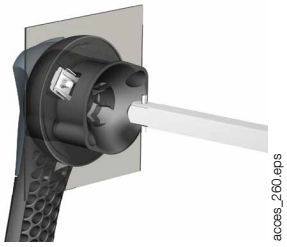
acces_260.eps

附件（续）

用于柜外操作的轴

用途
标准长度：
- 200 mm，
- 320 mm，
- 450 mm。

可提供其他长度：请联系我们。

acces_369.eps

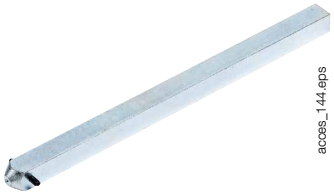
acces_144.eps

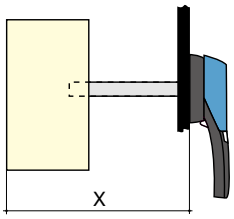

acces_202_a_1_x_cat.eps

SIRCOVER I-0-II和I-I+II-II				
额定值(A)	框架尺寸	长度(mm)	侧面X (mm)	产品编号
125 ··· 400	B3 ··· B4	200	210...310	1400 **1020**
125 ··· 400	B3 ··· B4	320	210...430	1400 **1032**
500 ··· 630	B5	200	280...390	1400 **1020**
500 ··· 630	B5	320	280...510	1400 **1032**
800 ··· 1600	B6 ··· B7	200	425...577	1401 **1520**
800 ··· 1600	B6 ··· B7	320	425...697	1401 **1532**
2000 ··· 3200	B8	200	653 ...803	2799 **3015**
2000 ··· 3200	B8	320	653...923	2799 **3018**
2000 ··· 3200	B8	450	653...1053	2799 **3019**
SIRCOVER旁路				
额定值(A)	框架尺寸	长度(mm)	侧面X (mm)	产品编号
125 ··· 200	B3	200	320...450	1400 **1020**
125 ··· 200	B3	320	320...570	1400 **1032**
250 ··· 400	B4	200	298...420	1401 **1520**
250 ··· 400	B4	320	298...540	1401 **1532**
630	B5	200	417...539	1401 **1520**
630	B5	320	417...659	1401 **1532**
800 ··· 1600	B6 ··· B7	200	550 ...680	2799 **3015**
800 ··· 1600	B6 ··· B7	320	550...800	2799 **3018**
800 ··· 1600	B6 ··· B7	450	550...930	2799 **3019**

桥接排

用途
用于在SIRCOVER顶部或底部的开关I和II之间建立通用连接，例如，使负荷能够从其中一个输入电源（I或II）获得供电

对于SIRCOVER旁路，需要两倍数量的桥接排（6个用于3极设备，8个用于4极设备）。

SIRCOVER I-0-II
和SIRCOVER I-I+II-II

acces_205.eps

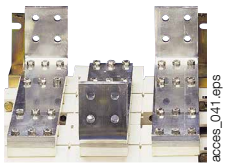
acces_041.eps

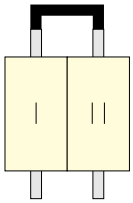
svr_124_a_1_cat.eps

SIRCOVER旁路

acces_208.eps

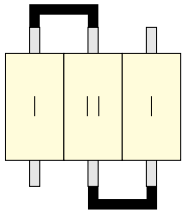
svr_068_a_1_x_cat.eps

额定值(A)	框架尺寸	极数	直径(mm)	产品编号[1]
125 ··· 200	B3	3 P	20 x 2.5	4109 **3019**
125 ··· 200	B3	4 P	20 x 2.5	4109 **4019**
250	B4	3 P	25 x 2.5	4109 **3025**
250	B4	4 P	25 x 2.5	4109 **4025**
315 ··· 400	B4	3 P	32 x 5	4109 **3039**
315 ··· 400	B4	4 P	32 x 5	4109 **4039**
500	B5	3 P	32 x 5	4109 **3050**
500	B5	4 P	32 x 5	4109 **4050**
630	B5	3 P	50 x 5	4109 **3063**
630	B5	4 P	50 x 5	4109 **4063**
800 ··· 1000	B6	3 P	50 x 6	4109 **3080**
800 ··· 1000	B6	4 P	50 x 6	4109 **4080**
1250	B6	3 P	60 x 8	4109 **3120**
1250	B6	4 P	60 x 8	4109 **4120**
1600	B7	3 P	90 x 10	4109 **3160**
1600	B7	4 P	90 x 10	4109 **4160**

(1) SIRCOVER：对于3极设备，订购数量为3个桥接排；对于4极设备，订购数量为4。
SIRCOVER旁路：对于3极设备，订购数量为6个桥接排；对于4极设备，订购数量为8。

铜排连接件

用途

用于额定值2000到3200 A。

允许：

- 平面连接：连接件在同极的两个电源端子之间提供链接（图1）。
- 沿边连接：连接件在同极的两个电源端子和沿边铜排连接端子之间提供链接。
- 两极之间的顶部或底部桥接（图3）。

安装完成后，即可连接电源端子。

对于3200 A额定值，标配了连接件（部件A）。螺栓套件须单独订购。

图1

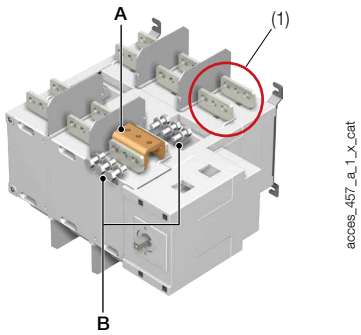

(1) 单极连接：1极（顶部或底部）包括两个必须与铜连接套件链接的电源端子。

连接：下表提供的数量是指每极，顶部或底部所需的件数。
桥接连接：提供的数量是指完成两极之间单个桥接连接所需的件数。

	产品编号	2000 – 2500 A			3200 A		
		图1	图2	图3	图1	图2	图3
		连接		桥接连接 I - II	连接		桥接连接 I - II
		平面	沿边		平面	沿边	
连接 - 部件A	2619 **1200**	1	1	2(2)	附带	附带	附带
35 mm螺栓套件 - 部件B	2699 **1201**	1(1)		2(2)	1(1)		2(2)
45 mm螺栓套件 - 部件B	2699 **1200**	1(1)			1(1)		
T + 螺栓套件 - 部件C	2629 **1200**		1	1		1	1
支架 + 螺栓套件 - 部件D	2639 **1200**		1			1	
铜排 + 螺栓套件 - 部件E	4109 **0320**			1			1

(1) 根据所连接铜排的厚度选择螺栓长度；如果铜排厚度大于20毫米，则需要45毫米的螺栓。
(2) 对于桥接连接，需要2个部件才能在开关本体I和II的同极两个电源端子之间建立链接。

图2

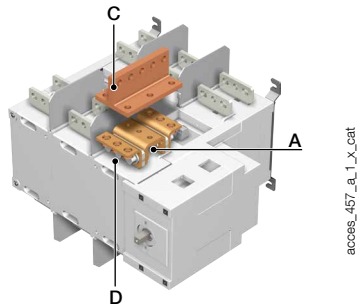

然后需要将适用部件的数量乘以连接点（电源端子）的数量，以确定每个部件所需的总数量。
例如：对于带有上游沿边连接（图2）和下游桥接（图3）的4极2500 A SIRCOVER，将需要以下数量：

部件	上游沿边数量	下游沿边数量	总数量
A	8	8	16
B	0	8	8
C	8	4	12
D	8	0	8
E	0	4	4

图3

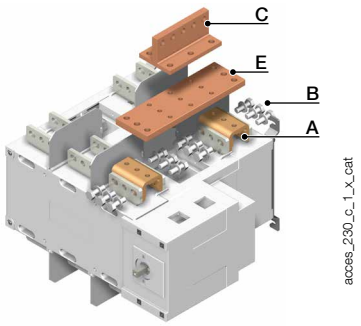

辅助触点

用途

位置I和II的预断开和信号传输：每个位置1至2个NO/NC辅助触点。

低等级AC：请联系我们。

连接到控制回路

通过6.35 mm快速安装端子。

电气特性

30,000次操作。

特性

额定值(A)	框架尺寸	标称电流(A)	工作电流I_e (A)			
			250 VAC AC-13	400 VAC AC-13	24 VDC DC-13	48 VDC DC-13
125 ··· 3200	B3...B8	16	12	8	14	6

NO/NC转换触点

额定值(A)	框架尺寸	触点	产品编号
125 ··· 1600	B3 ··· B7	第一/第二	4109 **0021**
2000 ··· 3200	B8	第一/第二	附带

附件（续）

端子护罩

用途
防止与进线端或出线端的带电部分直接接触。

优点
穿孔设计使温度检测无需拆下即可检测。

额定值(A)	框架尺寸	极数	位置	产品编号
125 ··· 200	B3	3 P	顶部/底部/正面(I)/背面(II)	2694 **3014**(1)(2)
125 ··· 200	B3	4 P	顶部/底部/正面(I)/背面(II)	2694 **4014**(1)(2)
250 ··· 400	B4	3 P	顶部/底部/正面(I)/背面(II)	2694 **3021**(1)(2)
250 ··· 400	B4	4 P	顶部/底部/正面(I)/背面(II)	2694 **4021**(1)(2)
500 ··· 630	B5	3 P	顶部/底部/正面(I)/背面(II)	2694 **3051**(1)(2)
500 ··· 630	B5	4 P	顶部/底部/正面(I)/背面(II)	2694 **4051**(1)(2)

(1) 要完全覆盖正面、背面、顶部和底部，订购4个SIRCOVER，6个SIRCOVER旁路；如果配备桥接排，订购3个SIRCOVER，4个SIRCOVER旁路。
(2) 对于仅覆盖正面的顶部和底部，订购2个SIRCOVER和一个SIRCOVER旁路。

端子护屏

用途
提供上游和下游保护，防止直接接触端子或连接部件。对于上游和下游的保护，订购数量为1。

额定值(A)	框架尺寸	极数	位置	产品编号
125 ··· 200	B3	3 P	顶部/底部	1509 **3012**
125 ··· 200	B3	4 P	顶部/底部	1509 **4012**
250 ··· 400	B4	3 P	顶部/底部	1509 **3025**
250 ··· 400	B4	4 P	顶部/底部	1509 **4025**
500 ··· 630	B5	3 P	顶部/底部	1509 **3063**
500 ··· 630	B5	4 P	顶部/底部	1509 **4063**
800 ··· 1250	B6	3 P	顶部/底部	1509 **3080**
800 ··· 1250	B6	4 P	顶部/底部	1509 **4080**
1600	B7	3 P	顶部/底部	1509 **3160**
1600	B7	4 P	顶部/底部	1509 **4160**
2000 ··· 3200	B8	3 / 4 P	顶部/底部	附带

相间隔板

用途
端子之间的安全隔离，对于在690 VAC或在受污染或尘土飞扬的环境中使用至关重要。

额定值(A)	框架尺寸	极数	产品编号
125 ··· 200	B3	3 P	2998 **0033**
125 ··· 200	B3	4 P	2998 **0034**
250 ··· 400	B4	3 P	2998 **0023**
250 ··· 400	B4	4 P	2998 **0024**
500 ··· 630	B5	3 P	2998 **0013**
500 ··· 630	B5	4 P	2998 **0014**
800 ··· 3200	B6 ··· B8	3/4 P	附带

钥匙手柄互锁装置

在位置I、0或II挂锁				
SIRCOVER 额定值(A)/框架尺寸	SIRCOVER旁路 额定值(A)/框架尺寸	操作	图	产品编号
125 … 630 / B3 ...B5	125 … 200 / B3	外置	1	1423 **2813**

使用RONIS EL11AP锁在位置0锁定（未附带）				
SIRCOVER 额定值(A)/框架尺寸	SIRCOVER旁路额定值(A)/ 框架尺寸	操作	图	产品编号
125 … 630 / B3 … B5	125 … 200 / B3	直接	2	4109 **1006**(1)
	250 … 630 / B4 ...B5	直接	3	请联系我们
800 … 1600 / B6 … B7	800 … 1600 / B6 ...B7	直接	3	4109 **1004**(2)
2000 … 3200 / B8		直接	3	4109 **2007**(2)
125 … 630 / B3 … B5	125 … 630 / B3 … B5	外置	4	1499 **7701**(2)
2000 … 3200 / B8	800 … 1600 / B6 … B7	外置	4	2799 **7002**(2)

(1) 附带特定手柄。
(2) 用户可以在3个位置配置此锁定功能。

使用RONIS EL11AP锁在位置I、0、II锁定（未附带）				
SIRCOVER 额定值(A)/框架尺寸	SIRCOVER旁路 额定值(A)/框架尺寸	操作	图	产品编号
125 … 630 / B3 … B5	125 … 200 / B3	直接	2	4109 **1002**(1)
	250 … 630 / B4 … B5	直接	3	请联系我们
800 … 1600 / B6 … B7	800 … 1600 / B6 … B7	直接	3	4109 **1004**(2)
2000 … 3200 / B8		直接	3	4109 **2007**(2)
125 … 630 / B3 … B5	125 … 630 / B3 … B5	外置	4	1499 **7701**(2)
2000 … 3200	800 … 1600 / B6 … B7	外置	4	2799 **7002**(2)

(1) 附带特定手柄。
(2) 用户可以在3个位置配置此锁定功能。

使用230 VAC欠压线圈在位置0锁定（工厂安装）				
SIRCOVER 额定值(A)/框架尺寸	SIRCOVER旁路 额定值(A)/框架尺寸	操作	图	产品编号
800 … 3200 / B6 … B8	800 … 1600 / B6 … B7	直接	3	请联系我们

使用K型CASTELL锁（未随附）锁定				
SIRCOVER 额定值(A)/框架尺寸	SIRCOVER旁路 额定值(A)/框架尺寸	操作	图	产品编号
125 … 1600 / B3 … B7	125 … 630 / B3 … B5	外置	4	1499 **7702**
2000 … 3200 / B8	800 … 1600 / B6 … B7	外置	4	2799 **7003**

用途

- 已挂锁（不附带挂锁）。该设备出厂时安装在直接或柜外操作手柄中，可使用多达3个挂锁。
- 锁定：
  - 使用锁（未随附），
  - 使用欠压线圈。
- 互锁位置可以确定为标准位置，也可以由用户通过取下预成型的舌片进行配置。
- 可以组合使用挂锁和锁。

图1

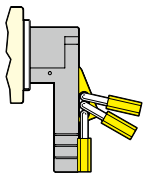

acces_061_a_1_x_cat

图2

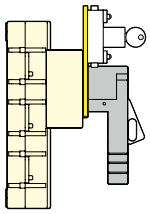

acces_001_a_1_x_cat

图3

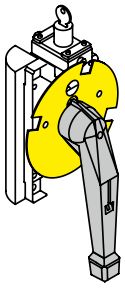

acces_132_a_1_x_cat

图4

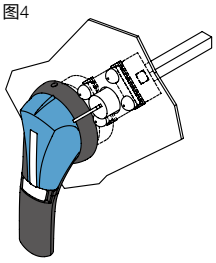

acces_158_a_1_x_cat

其他特定附件

bd_03_04_01

- 定制护屏（用于特定尺寸或高环境温度）。
- 连接附件。
- 低电平辅助触点。

SIRCOVER AC I-0-II - 特性符合 IEC 60947-6-1 / GB14048.11

125 - 630 A

约定发热电流 I_{th} at 40°C		125 A	160 A	200 A	250 A	315A	400 A	500 A	630 A
额定绝缘电压 U_i (V)		800	800	800	1000	1000	1000	1000	1000
额定冲击电压 U_{imp} (kV)		8	8	8	12	12	12	12	12
工作功率 AC-23 (kW)									
在 400 VAC AC 无预断开(3)		63/63	80/80	80/80	132/132	132/132	280/280	280/280	450/450
在 690 VAC AC 无预断开(3)		55/75	55/75	55/75	90/110	90/110	150/185	150/185	185/220
无功功率 (kvar)									
在 400 VAC (5)		55	75	90	115	145	185	230	290
额定工作电流 Ie (A) 符合 IEC 60947-6-1 / GB 14048.11									
额定电压	负载类型	A/B(1)	A/B(1)	A/B(1)	A/B(1)	A/B(1)	A/B(1)	A/B(1)	A/B(1)
415 VAC	AC-31 A / AC-31 B	125	160	200	250	315	400	500	630
415 VAC	AC-32 A / AC-32 B				200	315	400	500	500
415 VAC	AC-33 A / AC-33 B				200	200	200	400	400
以熔断器作保护的短路耐受值 IEC 60947-3 at 690 VAC									
额定短时耐受电流 (kA 有效值)		100 (5)	100 (5)	50 (5)	50	50	50	50	50
对应熔断器规格 (A)		125	160	200	250	315	400	500	630
断路器保护下短时耐受电流(断路器须保证在0.3s内脱扣)(4)									
额定短时耐受电流 0.3s I_{cw} (kA 有效值)		12 (5)	12 (5)	12 (5)	15	15	15	17	17
短路容量（无保护）									
额定短时耐受电流1 s. ICW (kA rms)		7 (5)	7 (5)	7 (5)	8	8	8	10	10
额定短路接通能力(kA 峰值)		11.9	11.9	11.9	22	22	22	17	17
额定短时耐受电流6ms. ICW (kA rms) - 根据 IEC 60947-6-1，415 VAC					10 (6)	10 (6)	10 (6)	10	12.6
连接									
最小铜缆截面 (mm^2)		35	50	70	95	150	185	240	2 x 150
最小铜排宽度 (mm^2)									2 x 30 x 5
最大铜缆截面 (mm^2)		50	95	120	150	240	240	2 x 185	2 x 300
最大铜排宽度 (mm)		25	25	25	32	32	32	50	50
最小紧固扭矩 (Nm)		9/13	9/13	9/13	20/26	20/26	20/26	20/26	20/26
机械特性									
寿命(操作循环次数)		10 000	10 000	10 000	8 000	8 000	5 000	5 000	5 000
3极开关重量(kg)		2.9	2.9	2.9	3.8	3.9	3.9	8.6	9.1
4极开关重量(kg)		4.1	4.1	4.1	4.6	4.9	4.9	10.4	11.1

(1) A/B:A型 = 频繁操作。B型 = 非频繁操作。
(2) 3极中，2极串联接正“+”，另一极接负“-”。
(3) 功率值仅供参考，电流值因制造商而异。
(4) 此参数值是与任何能保证脱扣在0.3s内的断路器配合所得出的值。如果与一些特殊的断路器配合，可有更高的短路电流值。请联系我们。
(5) 415 VAC
(6) 30 ms
(7) 带端子护罩或相间隔离板。

800 - 3200 A

约定发热电流 I_{th} at 40°C		800 A	1000 A	1250 A	1600 A	2000 A	2500 A	3200 A
额定绝缘电压 U_i (V)		1000	1000	1000	1000	1000	1000	1000
额定冲击电压 U_{imp} (kV)		12	12	12	12	12	12	12
工作功率 AC-23 (kW)								
在 400 VAC AC 无预断开(3)		710/710	710/710	710/710	710/710	710/710		
在 690 VAC AC 无预断开(3)		185/220	475/475	475/475	750/750	750/750		
无功功率 (kvar)								
在 400 VAC (5)		365	460	575				
额定工作电流 (A) 符合 IEC 60947-6-1								
额定电压	负载类型	A/B(1)	A/B(1)	A/B(1)	A/B(1)	A/B(1)	A/B(1)	A/B(1)
415 VAC	AC-31 A / AC-31 B	800	1000	1250	1600	2000	2500	3200
415 VAC	AC-32 A / AC-32 B	800	1000	1250	1600	2000	2000	2000
415 VAC	AC-33 A / AC-33 B	800	800	800	1000	1250	1250	1250
熔断器保护下短时耐受电流(415VAC) 根据 IEC 60947-3 标准								
额定短时耐受电流 (kA 有效值)		50	100	100	100			
对应熔断器规格 (A)		800	1000	1250	2 x 800			
断路器保护下短时耐受电流(断路器须保证在0.3s内脱扣)(4)								
额定短时耐受电流 0.3s I_{cw} (kA 有效值)		47	64	64	78	78	78	78
短路容量（无保护）								
额定短时耐受电流1 s. ICW (kA rms)		26	35	35	50	50	50	50
额定短路接通能力(kA 峰值)		48	73.5	73.5	110	110	110	110
额定短时耐受电流6ms. ICW (kA rms) - 根据 IEC 60947-6-1，415 VAC		16	20	25	32	40	50	50
连接								
最小铜缆截面 (mm^2)		2 x 185	2 x 240					
最小铜排宽度 (mm^2)		2 x 40 x 5	2 x 50 x 5	2 x 60 x 5	2 x 80 x 5	2 x 100 x 10	2 x 100 x 10	2 x 100 x 10
最大铜缆截面 (mm^2)		2 x 300	4 x 185	4 x 185	6 x 185			
最大铜排宽度 (mm)		63	63	63	100	100	100	100
最小紧固扭矩 (Nm)		20/26	20/26	20/26	40/45	40/45	40/45	40/45
机械特性								
寿命(操作循环次数)		4 000	4 000	4 000	3 000	3 000	3 000	3 000
3极开关重量(kg)		20.5	21.0	21.6	25.7	42.0	42.0	52.3
4极开关重量(kg)		24.8	25.6	26.2	32.0	52.9	52.9	66.6

(1) A/B:A型 = 频繁操作。B型 = 非频繁操作。
(2) 3极中，2极串联接正“ + ”，另一极接负“ - ”。
(3) 功率值仅供参考，电流值因制造商而异。
(4) 此参数值是与任何能保证脱扣在0.3s内的断路器配合所得出的值。如果与一些特殊的断路器配合，可有更高的短路电流值。请联系我们。
(5) 415 VAC.
(6) 带端子护罩或相间隔离板。

SIRCOVER I-I+II -II 和 SIRCOVER 旁路型 - 特性符合 IEC 60947-3

125 - 400 A

约定发热电流 I_{th} at 40°C		125 A	160 A	200 A	250 A	400 A
额定绝缘电压 U_i (V)		800	800	800	800	800
额定冲击电压 U_{imp} (kV)		8	8	8	8	8
额定工作电流 I_e (A)						
额定电压	负载类型	A/B(1)	A/B(1)	A/B(1)	A/B(1)	A/B(1)
415 VAC	AC-20 A / AC-20 B	125/125	160/160	200/200	250/250	400/400
415 VAC	AC-21 A / AC-21 B	125/125	160/160	200/200	250/250	400/400
415 VAC	AC-22 A / AC-22 B	125/125	160/160	160/160	250/250	250/250
415 VAC	AC-23 A / AC-23 B	125/125	160/160	160/160	250/250	250/250
690 VAC(2)	AC-20 A / AC-20 B	125/125	160/160	200/200	250/250	400/400
690 VAC(2)	AC-21 A / AC-21 B	125/125	160/160	160/160	200/250	200/250
690 VAC(2)	AC-22 A / AC-22 B	125/125	125/125	125/125	125/160	125/160
690 VAC(2)	AC-23 A / AC-23 B	63/80	63/80	63/80	100/125	100/125
220 VDC	DC-20 A / DC-20 B	125/125	160/160	200/200	250/250	400/400
220 VDC	DC-21 A / DC-21 B	125/125	160/160	160/160	250/250	250/250
220 VDC	DC-22 A / DC-22 B	125/125	160/160	160/160	250/250	250/250
220 VDC	DC-23 A / DC-23 B	125/125	125/125	125/125	200/200	200/200
440 VDC	DC-20 A / DC-20 B	125/125	160/160	200/200	250/250	400/400
440 VDC	DC-21 A / DC-21 B	125(3)/125(3)	125(3)/125(3)	125(3)/125(3)	200(3)/200(3)	200(3)/200(3)
440 VDC	DC-22 A / DC-22 B	125(3)/125(3)	125(3)/125(3)	125(3)/125(3)	200(3)/200(3)	200(3)/200(3)
440 VDC	DC-23 A / DC-23 B	125(4)/125(4)	125(4)/125(4)	125(4)/125(4)	200(4)/200(4)	200(4)/200(4)
工作功率 AC-23 (kW)						
在 400 VAC AC 无预断开(1)(5)		63/63	80/80	80/80	132/132	132/132
在 690 VAC AC 无预断开(1)(5)		55/75	55/75	55/75	90/110	90/110
无功功率 (kvar)						
在 400 VAC (5)		55	75	90	115	185
熔断器保护下短时耐受电流(400VAC) 根据 IEC 60947-3 标准						
额定短时耐受电流 (kA 有效值)		100	100	50	50	18
对应熔断器规格 (A)		125	160	200	250	400
断路器保护下短路耐受电流 (断路器须保证在0.3S内脱扣)(6)						
额定短时耐受电流 0.3s I_{cw} (kA 有效值)		15	15	15	17	17
短路特性 (无保护)						
额定短时耐受带电流 1 s. I_{CW} (kA 有效值)		8	8	8	9	9
连接						
最小铜缆截面 (mm²)		35	50	50	95	185
最小铜排宽度 (mm²)						
最大铜缆截面 (mm²)			50	95	95	150
最大铜排宽度 (mm)		25	25	25	32	32
最小紧固扭矩 (Nm)		9	9	9	20	20
机械特性						
寿命(操作循环次数)		10000	10000	10000	10000	10000
3极开关重量(kg)		2.9	2.9	2.9	3.8	3.9
4极开关重量(kg)		4.1	4.1	4.1	4.6	4.9

(1) A/B:A型 = 频繁操作。B型 = 非频繁操作。
(2) 带端子护罩或端子隔离屏。
(3) 3极中，2极串联接正 “ + ”，另一极接负 “ - ”。
(4) 4极开关中，可按极性2极串联使用。
(5) 功率值仅供参考，电流值因制造商而异。
(6) 此参数值是与任何能保证脱扣在0.3s内的断路器配合所得出的值。如果与一些特殊的断路器配合，可有更高的短路电流值。请联系我们。

500 - 1800 A

约定发热电流 I_{th} at 40°C		500 A	630 A	800 A	1250 A	1600 A	1800 A
额定绝缘电压 U_i (V)		800	1000	1000	1000	1000	1000
额定冲击电压 U_{imp} (kV)		8	12	12	12	12	12
额定工作电流 I_e (A)							
额定电压	负载类型	A/B(1)	A/B(1)	A/B(1)	A/B(1)	A/B(1)	A/B(1)
415 VAC	AC-20 A / AC-20 B	500/500	630/630	800/800	1250/1250	1600/1600	1800/1800
415 VAC	AC-21 A / AC-21 B	500/500	630/630	800/800	1250/1250	1600/1600	1800/1800
415 VAC	AC-22 A / AC-22 B	500/500	630/630	800/800	1250/1250	1600/1600	1800/1800
415 VAC	AC-23 A / AC-23 B	500/500	500/500	800/800	1250/1250	1250/1250	1250/1250
690 VAC(2)	AC-20 A / AC-20 B	500/500	630/630	800/800	1250/1250	1600/1600	1800/1800
690 VAC(2)	AC-21 A / AC-21 B	400/400	500/500	800/800	800/800	1000/1000	1000/1000
690 VAC(2)	AC-22 A / AC-22 B	250/315	315/315	800/800	800/800	1000/1000	1000/1000
690 VAC(2)	AC-23 A / AC-23 B	160/200	160/200	200/250	200/250	500/500	500/500
220 VDC	DC-20 A / DC-20 B	500/500	630/630	800/800	1250/1250	1600/1600	1800/1800
220 VDC	DC-21 A / DC-21 B	500/500	630/630	800/800	1250/1250	1250/1250	1250/1250
220 VDC	DC-22 A / DC-22 B	400/500	500/500	800/800	1250/1250	1250/1250	1250/1250
220 VDC	DC-23 A / DC-23 B	400/500	500/500	800/800	1250/1250	1250/1250	1250/1250
440 VDC	DC-20 A / DC-20 B	500/500	630/630	800/800	1250/1250	1600/1600	1800/1800
440 VDC	DC-21 A / DC-21 B	400(3)/400(3)	500(3)/500(3)	800(4)/800(4)	1250(4)/1250(4)	1250(4)/1250(4)	1250(4)/1250(4)
440 VDC	DC-22 A / DC-22 B	315(3)/400(3)	500(3)/500(3)	800(4)/800(4)	1250(4)/1250(4)	1250(4)/1250(4)	1250(4)/1250(4)
440 VDC	DC-23 A / DC-23 B	400(4)/400(4)	500(4)/500(4)	800(4)/800(4)	1250(4)/1250(4)	1250(4)/1250(4)	1250(4)/1250(4)
工作功率 AC-23 (kW)							
在 400 VAC AC 无预断开(1)(5)		280/280	280/280	450/450	710/710	710/710	710/710
在 690 VAC AC 无预断开(1)(5)		150/185	150/185	185/220	185/220	475/475	475/475
无功功率 (kvar)							
At 400 VAC (5)		230	290	365	575		
熔断器保护下短时耐受电流(400VAC) 根据 IEC 60947-3 标准							
额定短时耐受电流 (kA 有效值)		100	70	50	100	100	100
对应熔断器规格 (A)		500	630	800	1250	2 x 800	2 x 800
断路器保护下短路耐受电流 (断路器须保证在0.3S内脱扣)(6)							
额定短时耐受电流 0.3s I_{cw} (kA 有效值)		25	25	50	65	100	100
短路特性 (无保护)							
额定短时耐受带电流 1 s. I_{CW} (kA 有效值)		14	25	50	65	100	100
连接							
最小铜缆截面 (mm^2)		240	2 x 150	2 x 185			
最小铜排宽度 (mm^2)			2 x 30 x 5	2 x 40 x 5	2 x 60 x 5	2 x 80 x 5	2 x 80 x 5
最大铜缆截面 (mm^2)		240	240	2 x 300	2 x 300	4 x 185	6 x 185
最大铜排宽度 (mm)		40	50	63	63	100	100
最小紧固扭矩 (Nm)		20	20	20	20	40	40
机械特性							
寿命(操作循环次数)		5000	5000	3000	3000	3000	3000
3极开关重量(kg)		9.1	9.1	20.5	21.6	25.7	25.7
4极开关重量(kg)		11.1	11.1	24.8	26.2	32	32

(1) A/B:A型 = 频繁操作。B型 = 非频繁操作。
(2) 带端子护罩或端子隔离屏。
(3) 3极中，2极串联接正 “ + ” ，另一极接负 “ - ” 。
(4) 4极开关中，可按极性2极串联使用。
(5) 功率值仅供参考，电流值因制造商而异。
(6) 此参数值是与任何能保证脱扣在0.3s内的断路器配合所得出的值。如果与一些特殊的断路器配合，可有更高的短路电流值。请联系我们。

SIRCOVER

手动转换开关

125 - 3200 A

尺寸

SIRCOVER 125至1600 A/B3至B7

直接正面操作

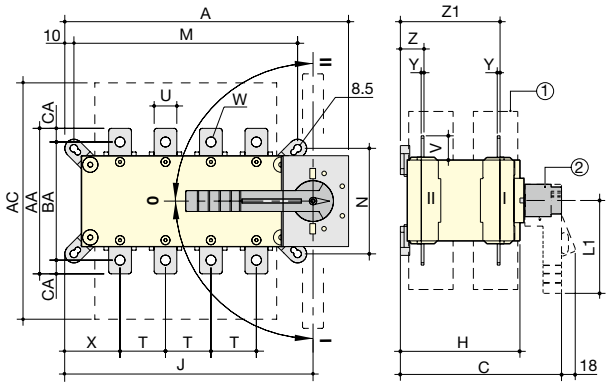

柜外正面操作

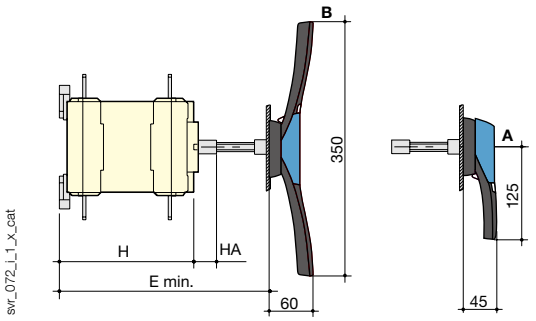

A. 用于柜外操作的S2型手柄：125至630 A
B. 用于柜外操作的S4型手柄：800至1600 A

1.端子护罩
2.直接操作手柄：
- 125至630 A：L1 = 140 mm，
- 800至1600 A：L1 = 210 mm。

额定(A)/框架尺寸	整体尺寸				端子护罩	开关本体				安装尺寸			连接											
	A 3p.	A 4p.	C	E 最小	AC	H	HA	J 3p.	J 4p.	M 3p.	M 4p.	N	T	U	V	W	X 3p.	X 4p.	Y	Z	Z1	AA	BA	AC
125 / B3	221	251	218	208...436	235	148	25	182	212	156	186	101	36	20	25	8.5	56	50	3.5	28	124	135	115	10
160 / B3	221	251	218	208...436	235	148	25	182	212	156	186	101	36	20	25	8.5	56	50	3.5	28	124	135	115	10
200 / B3	221	251	218	208...436	235	148	25	182	212	156	186	101	36	20	25	8.5	56	50	3.5	28	124	135	115	10
250 / B4	262	312	218	208...436	280	148	25	223	273	196	246	116	50	25	30	11	61	61	3.5	30	124	160	130	15
315 / B4	262	312	218	208...436	280	148	25	223	273	196	246	116	50	35	35	11	61	61	3.5	30	124	170	140	15
400 / B4	262	312	218	208...436	280	148	25	223	273	196	246	116	50	35	35	11	61	61	3.5	30	124	170	140	15
500 / B5	319	379	295	285...513	401	225	25	272	332	246	306	176	65	32	37	13	70.5	65.5	5	43	180	235	205	15
630 / B5	319	379	295	285...513	400	225	25	272	332	246	306	176	65	45	50	13	70.5	65.5	5	43	180	260	220	20
800 / B6	386	466	375	425...577	459	298	29	306.5	386.5	255	336	250	80	50	60.5	15	48	48	7	66.5	253.5	321		26.5
1000 / B6	386	466	375	425...577	459	298	29	306.5	386.5	255	336	250	80	50	60.5	15	48	48	7	66.5	253.5	321		26.5
1250 / B6	386	466	375	425...577	459	298	29	306.5	386.5	255	336	250	80	60	65	16x11	48	48	7	66.5	255.5	330		29.5
1600/B7	478	598	375	425...577	461	298	29	388.5	518.5	347	467	250	120	90	43.5	12.5x5	54	54	8	66.5	255.5	288		15

SIRCOVER 2000至3200 A / B8

直接正面操作

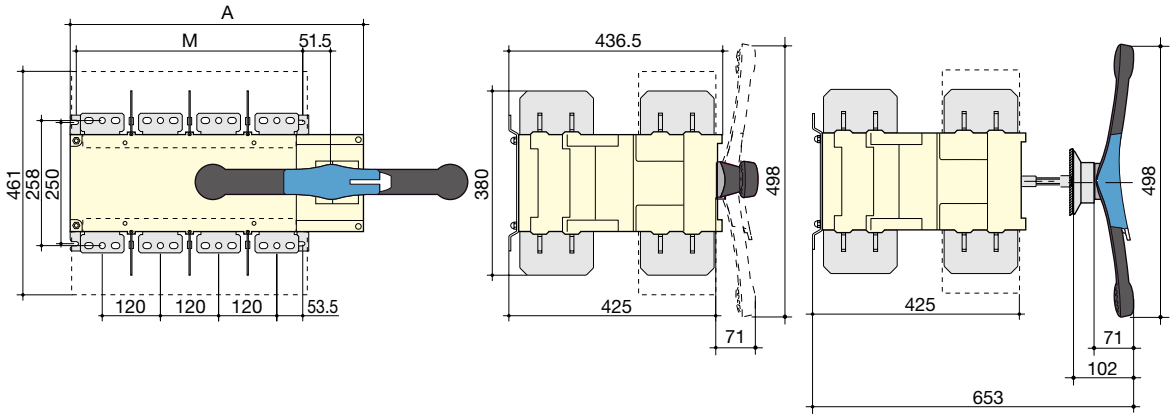

额定值(A)/框架尺寸	整体尺寸		开关安装	
	A 3p.	A 4p.	M 3p.	M 4p.
2000 ··· 3200 / B8	478	598	347	467

SIRCOVER旁路125至1600 A/B3至B7

直接正面操作

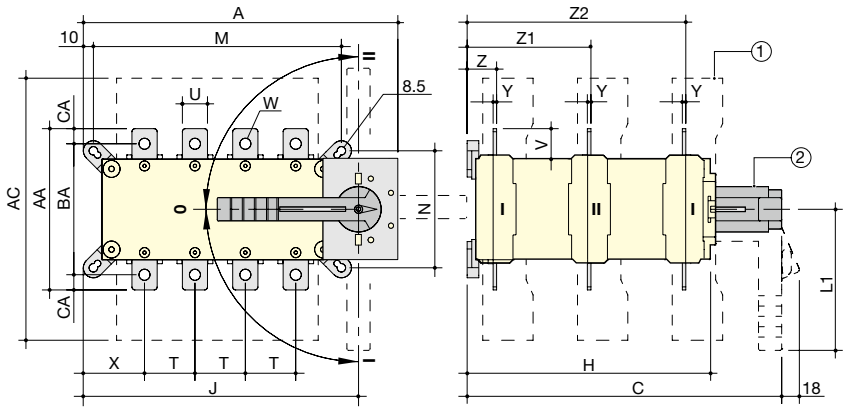

柜外正面操作

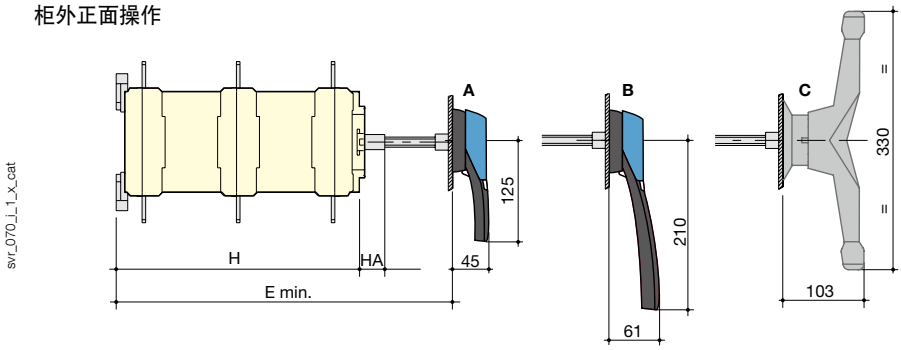

svr_070_i_1_x_cat

A. 用于柜外操作的S2型手柄：125至200 A
B. 用于柜外操作的S3型手柄：250至630 A
C. 柜外双杆手柄：800至1600 A

1.端子护罩
2.直接操作手柄：
- 125至200 A：L1 = 140 mm，
- 250至630 A：L1 = 210 mm，
- 800至1600 A：L1 = 直径330 mm.

规格(A) / 框架尺寸	整体尺寸				端子护罩	开关本体				安装尺寸			连接												
	A 3+6p.	A 4+8p.	C	E 最小	AC	H	HA	J 3+6p.	J 4+8p.	M 3+6p.	M 4+8p.	N	T	U	V	W	X 3+6p.	X 4+8p.	Y	Z	Z1	Z2	AA	BA	AC
125 / B3	221	251	313	320	235	243	25	182	212	156	186	101	36	20	25	8.5	56	50	3.5	28	124	219	135	115	10
160 / B3	221	251	313	320	235	243	25	182	212	156	186	101	36	20	25	8.5	56	50	3.5	28	124	219	135	115	10
200 / B3	221	251	313	320	235	243	25	182	212	156	186	101	36	20	25	8.5	56	50	3.5	28	124	219	135	115	10
250 / B4	262	312	313	298	280	243	25	223	273	196	246	116	50	25	30	11	61	61	3.5	30	124	219	160	130	10
400 / B4	262	312	313	298	280	243	25	223	273	196	246	116	50	35	35	11	61	61	3.5	30	124	219	170	140	15
630 / B5	319	379	432	417	400	362	25	272	332	246	306	176	65	45	50	13	70.5	65.5	5	43	180	317	260	220	20
800 / B6	386	466	560	550	459	479	29	306.5	386.5	255	335	250	80	50	60.5	15	48	48	7	66.5	253.5	439.5	321		26.5
1250 / B6	386	466	560	550	459	479	29	306.5	386.5	255	335	250	80	60	65	16x11	48	48	7	66.5	253.5	439.5	320		29.25
1600/B7	478	598	560	550	461	479	29	388.5	518.5	347	467	250	120	90	43.5	12.5x5	54	54	8	66.5	253.5	439.5	288		15

接线端子

SIRCOVER和SIRCOVER旁路 800 A / B6

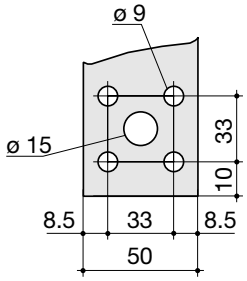

svr_077_a_1_x_cat

SIRCOVER和SIRCOVER旁路 1250 A / B6

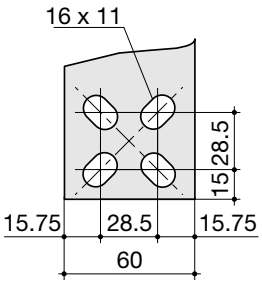

svr_078_b_1_x_cat

SIRCOVER 1600至3200 A/B7至B8
SIRCOVER旁路1600 A / B7

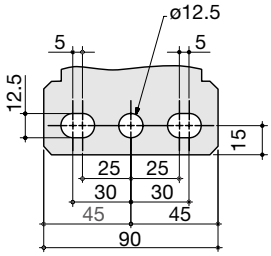

svr_098_a_1_x_cat

SIRCOVER

手动转换开关

125 - 3200 A

柜外手柄尺寸

SIRCOVER 125至630 A/B3至B5

手柄类型	正面操作 运行方向	门板钻孔
S2型	0 或 I+II	带锁 RONIS EL11AP 带锁 CASTELL K

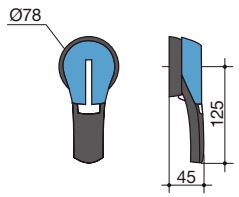

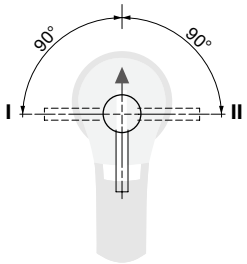

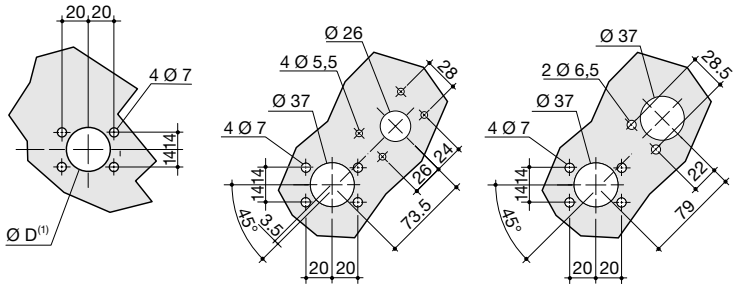

poign_030_a_1_gb_cat

(1) Ø31至Ø37：背面螺钉安装，
Ø37：正面夹子安装。

SIRCOVER 800至1600 A/B6至B7

手柄类型	正面操作 运行方向	门板钻孔
S4型	0 或 I+II	带锁 RONIS EL11AP 带锁 CASTELL K

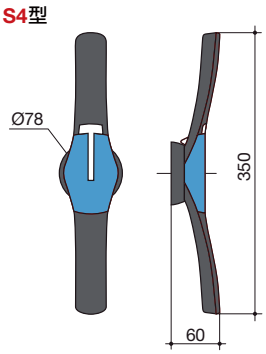

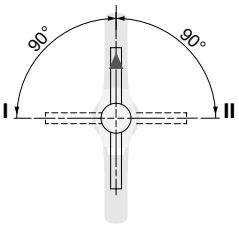

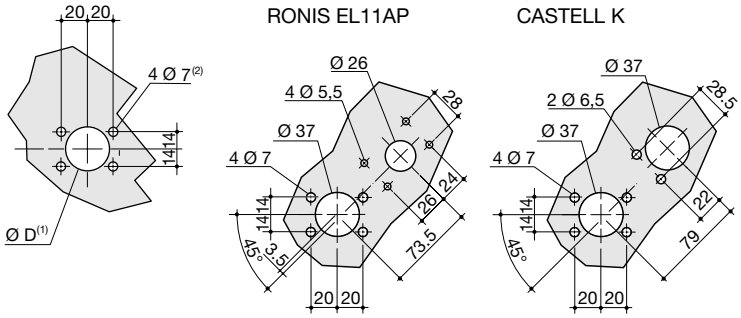

poign_031_a_1_gb_cat

(1) Ø31至Ø37：背面螺钉安装，
Ø37：正面夹子安装。
(2) Ø6至Ø7：夹子安装

SIRCOVER 2000至3200 A / B8

手柄类型	正面操作 运行方向	门板钻孔
S5类型 带V保护边框		带锁 CASTELL K

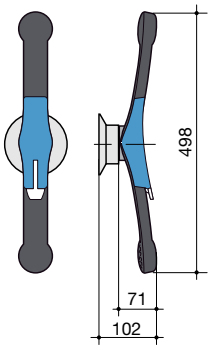

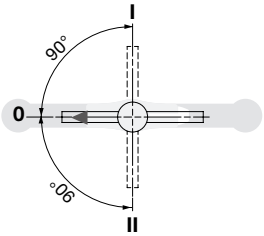

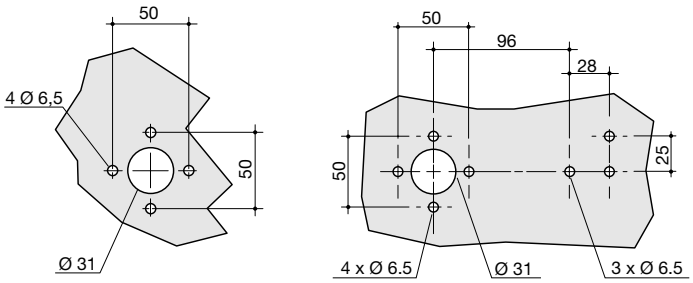

poign_023_a_1_gb_cat

SIRCOVER旁路125至200 A/B3

手柄类型	正面操作 运行方向	门板钻孔		
S2类型			带锁 RONIS EL11AP	带锁 CASTELL K

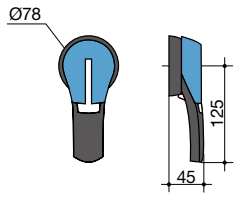

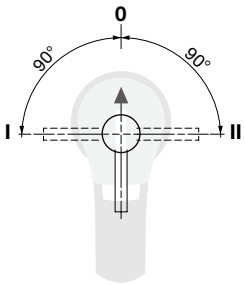

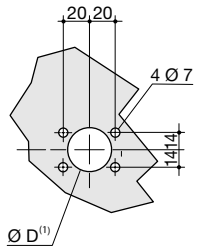

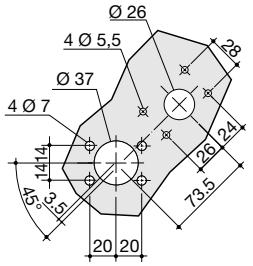

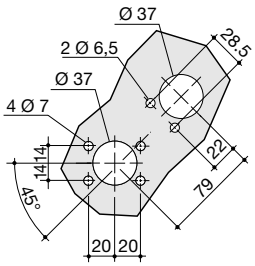

poign_032_a_1_gb_cat

(1) Ø31 至Ø37：背面螺钉安装，
Ø37：正面夹子安装。

SIRCOVER旁路250至630 A/B4至B5

手柄类型	正面操作 运行方向	门板钻孔		
S3类型			带锁 RONIS EL11AP	带锁 CASTELL K

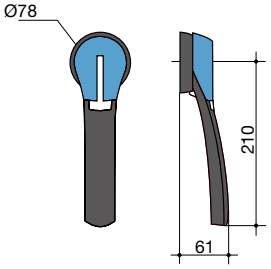

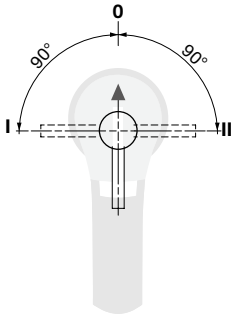

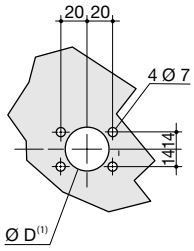

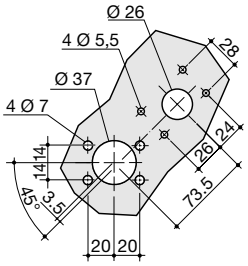

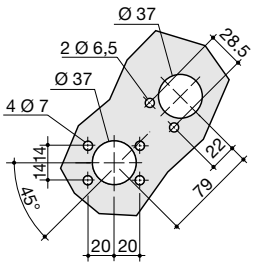

poign_033_a_1_gb_cat

(1) Ø31 至Ø37：背面螺钉安装，
Ø37：正面夹子安装。

SIRCOVER旁路800至1600 A/B6至B7

手柄类型	正面操作 运行方向	门板钻孔	
J4类型			带锁 CASTELL K

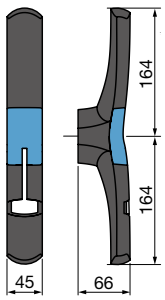

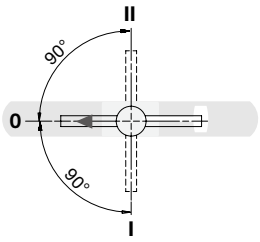

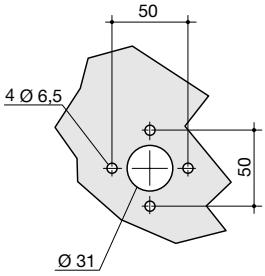

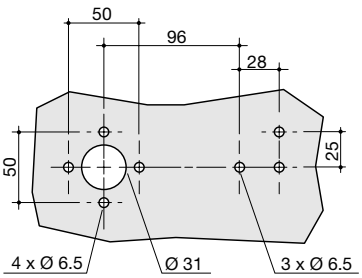

poign_080_a_1_gb_cat