COUNTIS M43

电能计量仪表

三相 - 通过CT达到6000A

COUNTIS M43

应用于

- 工业
- 基础设施
- 数据中心

优势

- RS485 通讯(MODBUS) 和脉冲输出
- 多电力参数采集

符合标准

- IEC 62052-11
- IEC 62053-22
- IEC 62053-23

简介

溯高美索克曼COUNTIS M43电能表是一款三相四线导轨式电能表，通过CT连接，可以测量有功和无功电能。支持需量及总谐波畸变率功能、支持 RS485 通讯的特点。

功能

COUNTIS M43采用模数化设计，有功电度值和无功电度值(kWh, kvarh)等基本电参量直接显示在LCD背光显示屏。此系列仪表用于三相电网，通过CT接入。

一般特性

- 紧凑设计
- 计量精度: 0.5 %
- 背光 LCD显示

应用

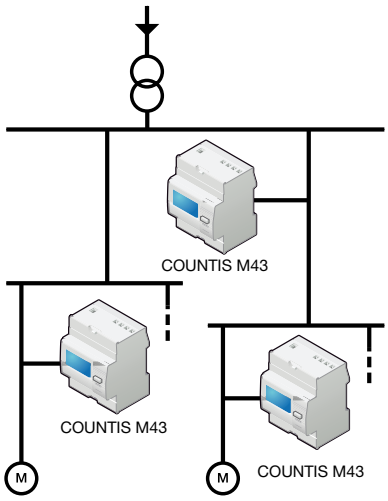

优势

RS485 通讯 (MODBUS)及脉冲输出

- 为了可以远传能耗值，COUNTIS M43产品提供脉冲输出和RS485通讯输出(采用MODBUS)
- 另外，对于远传功能，带有RS485的COUNTIS M43产品可以实现远程设置和采集多电气参数

多电气参数测量

- 多电气参数(I, U, V, P, Q, S, PF)

类型	主要功能
M43	RS485 MODBUS + 2路脉冲输出

socomec Innovative Power Solutions

正面面板

A. 电能脉冲信号指示灯
B. 工作电源
C. 电压接入口
D. 电流CT接入口
E. LCD 显示屏
F. 通讯口（脉冲输出，RS485）

外形尺寸

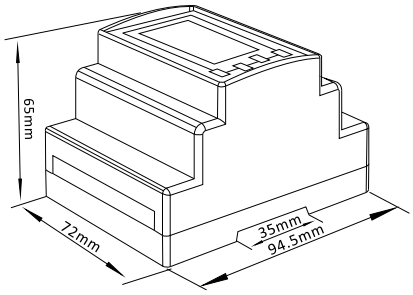

类型	模数化
数量	4
尺寸 宽 x 高 x 深	72 x 94.5 x 65 mm
外壳防护等级	IP20
面板防护等级	IP51
显示屏类型	背光LCD显示
硬电缆连接截面	0.5-2.5 mm²
软电缆连接截面	0.5-2.5 mm²

电气特性

通信	
接口	RS485
类型	2 线或 3 半双工线
协议	MODBUS RTU
MODBUS® 速率	2400-38400bps

接线

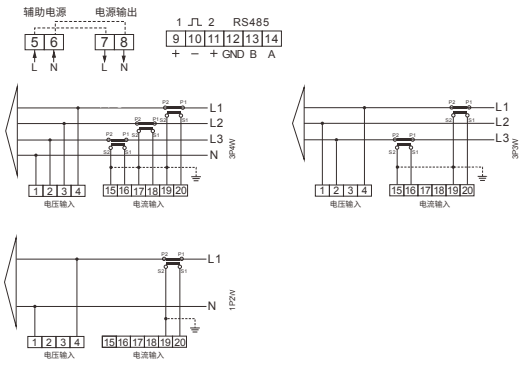

特性与技术参数

特性

- 该电能表可以测量三相的有功和无功电能，分析电能质量和负载状况
- DIN RAIL(符合德国工业标准的导轨)标准安装尺寸
- CT接入，支持3×5(6)A
- 支持 RS485 通讯，协议：Modbus-RTU 模式
- 支持需量及最大需量，支持总谐波畸变率功能
- LCD背光，在低光条件下，也可以方便读取电能表读数
- 多电量测量：电流、电压、频率、有功/无功/视在功率、正反向有功/无功电量值、视在电量值等
- 保护等级：IP51（室内安装仪表）

技术参数

内容	参数
标准：	IEC 62052-11，IEC62053-22
辅助电源：	85~275VAC
额定电压：	3 x 230/400V±20%
标称(最高)电流：	5(6)A
脉冲常数：	1：可调；2：0.3Wh/imp
频率：	50 / 60 Hz
精度等级：	0.5
显示屏：	7 + 1 LCD 显示屏
工作温度：	- 25 ~ +55℃
储存温度：	- 40 ~ +70℃
功耗：	< 2W/10VA
工作湿度：	≤ 90%
启动电流：	0.002In

安装说明

1. 选择 35 mm 标准导轨（长度由自己确定），固定在等待安装的位置上；
2. 将电能表放入导轨，将弹簧卡子往下拉住；
3. 然后松开卡子，将电能表安装到导轨上；
4. 根据接线图进行连接；
5. 连接后，使用铅封密封接线端盖。

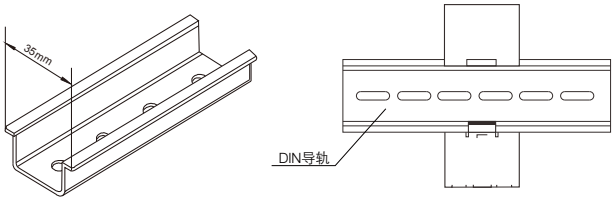

产品编号

类型	COUNTIS M43 产品编号
CT接入带有RS485 MOSBUS通讯	48C0 **3021**